PERI UP Rosett Flex

Alu trappe 75 med ståldæk UDI

Brugervejledning i opbygning og anvendelse

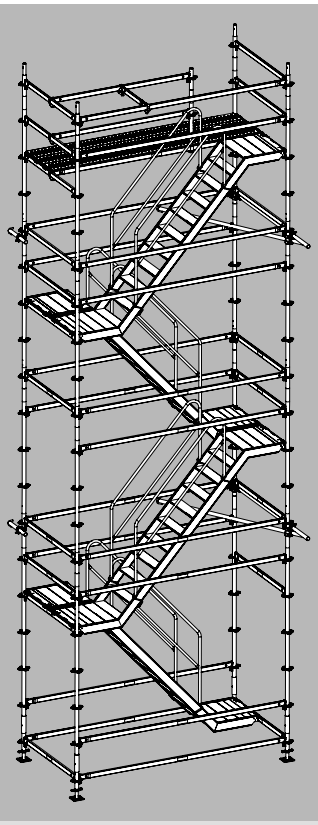

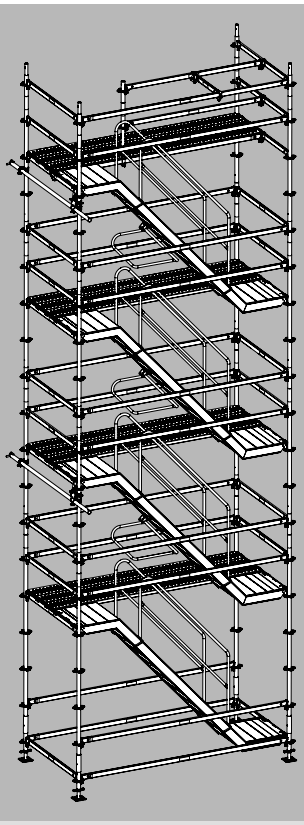

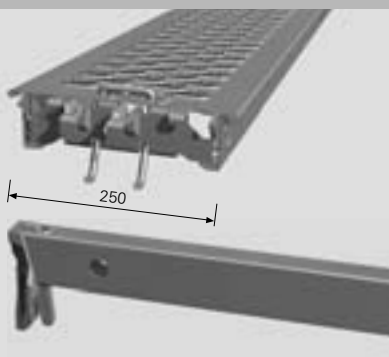

Udgave 07 / 2012

Indhold

Introduktion
Oversigt, Hovedkomponenter 1
Standardopstilling 2
Normal anvendelse 2
Sikkerhedshenvisninger 3
Generelt 3
Mærkning 4
Kontrol og overlevering 4

Valgte rammelængde
Ændringer til rammelængde 250 cm 6

A Modsat rettede trappeløb
Modsat rettede trappeløb 7

A1 Montage Basis-P
Basisniveau 8
Søjler og rigeler 8
Trappetårn og gelænder 9
Flytning med kran 9

A2 Montage af forhøjelser
Trappetårn Plus 10
Flytning med kran 10

A3 Montage af enderækværk
Trappetårn Top 11
Flytning med kran 11
Adgang til bygning 12
Repos udgang 12

A4 Forankring
Forankring 13

A5 Demontage
Demontage 13

B Anvendelse

B1 Nyttelast
Nyttelast 14

B2 Reaktionsstyrker
Reaktionsstyrker på søjler 15

B3 Ankre, ankerkræfter
Ankre, ankerkræfter 16

C Lige trappeløb
Lige trappeløb 19

C1 Montage af Basis-T
Basisniveau 20
Søjler og rigeler 20
Trappetårn og gelænder 21
Flytning med kran 21

C2 Montage af forhøjelser
Trappetårn Top 22
Flytning med kran 22

C3 Montage af enderækværk
Trappetårn Top 23
Flytning med kran 23
Adgang til bygning 24
Repos udgang 24

C4 Forankring
Forankring 25

C5 Demontage
Demontage 25

D Anvendelse

D1 Nyttelast
Nyttelast 26

D2 Reaktionsstyrker
Reaktionsstyrker på søjler 27

D3 Ankre, ankerkræfter
Ankre, ankerkræfter 28

E Arbejdssikkerhed

E1 Demontage
Demontage 30

E2 Kranenhed
Kranenhed 31

E3 Tilbehør
Tilbehør 32

Produktoversigt
Produktoversigt 34

Signaturforklaring

Sikkerheds-henvisning | Bemærk | Visuel kontrol | Tip | Tilladte bæreevne

Introduktion

Oversigt, Hovedkomponenter

Modsat rettede trappeløb

Lige trappeløb

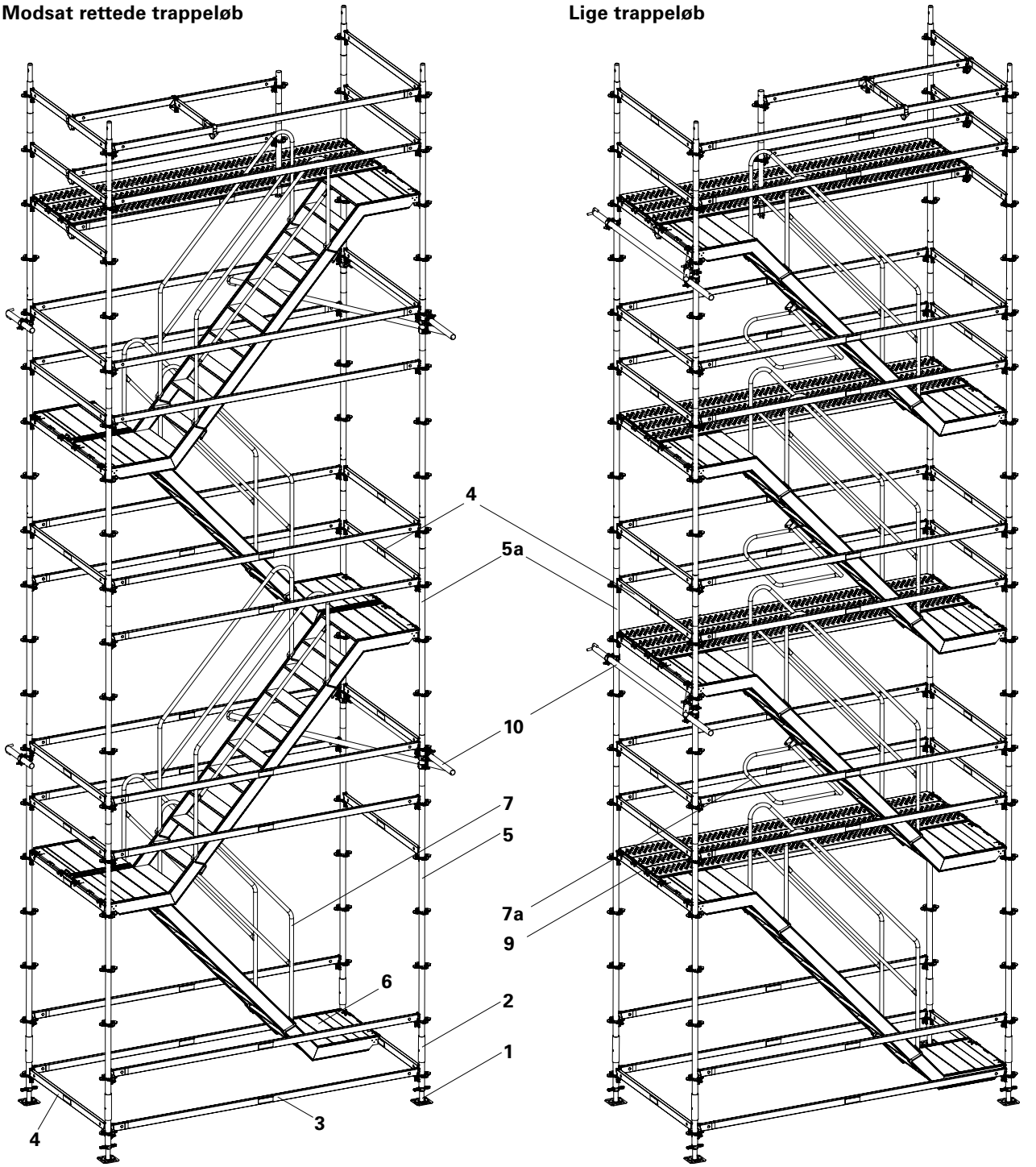

1 Fodspindel UJB
2 Startstykke UVB 24
3 Horisontal UH 300
4 Horisontal UH 150
5 Vertikalsøjle UVR 300
5a Vertikalsøjle UVR 200
6 Stilladstrappe UAS 75 x 300/200
7 Trappegelænder UAG
7a Trappegelænder UAH
9 Ståldæk UDI 25 x 300
10 Forankring komplet til ét niveau

Introduktion

Standardopstilling

Grundlæggende
Disse vejledninger gælder sammen med godkendelsen "Modulsystem PERI UP Rosett" Z-8.22-863.

De beskriver standardopstillingerne, på lige- og modsatrettede trappeløb, som et middel til adgang for midlertidigt arbejde, der skal udføres på arbejdsområder placeret over jordniveau.

Egenskaber
Trappen er baseret på PERI UP Rosett modulstillads med supplerende komponenter.

Kan bruges som lige- eller modsatrettede trappeløb fra 2,0 m til max. 66,0 m monteringshøjde med den tilhørende forankring.

Indvendig trappebredde 67 cm
dækbredde 71 cm.

Tilladelig belastning: for trappeløb og dæk
2,0 kN/m²
for hele konstruktionen
2,0 kN/m²
til 20 m længde

– Trappeløb svarer til Klasse A i henhold til EN 12811, del 1.

System dimensioner
Variant 1: 150 x 250 cm
Variant 2: 150 x 300 cm
Niveauhøjde 200 cm

Normal anvendelse

1. PERI produkter er designet som teknisk arbejdsudstyr, til brug i industrielle og kommercielle sektorer, håndteret af passende uddannet personale.

2. Denne montage-og brugervejledning, danner grundlag for projektbaseret risikovurdering og vejledningen i brug og opsætning af systemet.

3. Der må kun anvendes originale PERI komponenter. Ved brug af andre produkter og reservedele, er der stor sandsynlighed for fejlanvendelse og dermed en forhøjet sikkerhedsrisiko.

4. Komponenterne skal inspiceres før brug hver gang, for at sikre, at de er i perfekt stand og fungerer korrekt.

5. Ændringer på PERI komponenter er ikke tilladt, og kan føre til en forkert anvendelse med forhøjet sikkerhedsrisico.

6. Sikkerhedshenvisninger og tilladte belastninger skal overholdes på alle tidspunkter.

7. Komponenter skal være i overensstemmelse med de egenskaber, der kræves i denne montagevejledning, samt alle gyldige retningslinjer og standarder, der anvendes i byggeriet.

Følgende gælder, hvis intet andet er nævnt:
– træ komponenter: Styrkeklasse C24 for Solidt Træ EN 338.
– stilladsrør: galvaniseret stålrør med mindstemål Ø 48,3 x 3,2 mm i henhold til EN 12811 - 1:2003 4.2.1.2.
– stilladsrørskobling efter EN 74.

8. Afvigelser fra standardkonfigurationen, må kun udføres, efter at en særskilt risikovurdering har været udfyldt af entreprenøren (brugeren). På grundlag af dette, skal passende foranstaltninger til arbejdsmiljøet, sikkerheden og stabiliteten gennemføres.

Introduktion

Sikkerhedshenvisninger

Generelt
1. Afvigelser fra standardkonfigurationen og / eller de påtænkte anvendelser, kan fremkalde en potentiel sikkerhedsrisiko.

2. Alle landespecifikke love, standarder og andre sikkerhedsforskrifter skal være taget i betragtning, når vore produkter anvendes.

3. Under ugunstige vejrforhold skal der tages passende forholdsregler og foranstaltninger, for at sikre stabilitet, både for arbejds- og sikkerhedsforholdene.

4. Entreprenøren (brugeren) skal sikre stabiliteten i alle faser af konstruktionen. Han skal sikre og verificere at alle belastninger, der opstår overføres sikkert.

5. Entreprenøren (brugeren) skal sørge for sikre arbejdsgange og -områder for byggepladsens personale. Det skal blandt andet nås gennem sikring af adgangsveje. Risikoområder skal afspærres og afmærkes klart og tydeligt. Luger og åbninger, på tilgængelige arbejdsområder, skal holdes lukket under udførelse af arbejde.

6. For bedre forståelse, er de detaljerede tegninger delvis ufuldstændige. Sikkerhedsforanstaltninger, der muligvis ikke er blevet præsenteret i disse detaljerede tegninger, skal ikke desto mindre være tilgængelige.

Opbevaring og transport
1. Tab ikke komponenterne.

2. Opbevar og transporter komponenterne, så der ikke opstår utilsigtet ændringer i deres udformning. Frigør løfteanordninger fra sænkede enheder, hvis disse er i en stabil position, og der ikke er mulighed for en utilsigtet forandring.

3. Når komponenterne flyttes, skal det sikres, at de løftes og bliver sat ned forsvarligt, således at utilsigtet situationer undgås.

4. Brug kun egnet laste udstyr til at flytte komponenterne og benyt kun de bærende punkter.

5. Under løfte- og flytteproceduren, skal der sørges for, at alle løse dele er fjernet eller sikret.

6. Løft og flyt altid med styreline.

7. Flytning må kun foregå på rent, plant og tilstrækkelig bæredygtigt underlag.

System specifik
1. Anvend kun tilhørende PERI løftegrej.

2. Fastgørelseselementernes bæreevne mellem væg- og baseforankring, skal påvises for anker belastninger.

Grundlæggende

Yderligere PERI produktinformation
– Tilladelse Z-8.22-863
  Modulsystem "PERI UP Rosett"

PERI oplysningerne vist i denne PERI montagevejledning, er eksempler som kun viser en komponent størrelse. De er gyldige i overensstemmelse hermed, for alle komponent størrelser indeholdt i standardkonfigurationen.

Introduktion

Mærkning

For udførelsenen af arbejdet, skal der især tages hensyn til følgende identifikationsmærker:
Hvis visse dele af stilladset ikke er klar til brug - især under samlingen, ombygningsarbejde og demontage, skal det tydeligt angives ved et: "Ingen Adgang" advarselsskilt (Skilt 1).
Desuden skal det gøres klart, gennem passende fysiske processer, at stilladset ikke er helt rejst, og at der ikke er adgang der til.

Skilt 1

Skilt 2

Efter overdragelsen, skal adgangspunkterne mærkes således, at den påtænkte anvendelse er tydelig (Skilt 2).
Mærkningen erstatter ikke inspektions protokollen!

Kontrol og overlevering

Det rejste stillads skal inspiceres af stilladsets entreprenør for at fastslå, at samlingen er blevet udført korrekt. Hvis entreprenøren er overbevist om, at stilladset er korrekt monteret, kan han derefter overdrage det til brugeren. Det er tilrådeligt at udføre overdragelsen sammen med brugeren og for eksempel dokumentere det i en skriftlig rapport.

Ved overdragelsen, skal brugeren rådgives om de mulige risici forbundet med fejlagtig brug og om sin forpligtelse til at yde tilstrækkelig forebyggelse mod risiko og fare!

Valgte rammelængde

Ændringer til feltlængde 250 cm

I kapitlerne A1 til A4 og C1 til C4, vises montage af lige- og modsatrettede trappeløb ved rammelængder på 300 cm.

For den mindre rammelængde på 250 cm, gælder oplysningerne i overensstemmelse hermed.

Følgende elementer skal skiftes ud eller reduceres:

– Horisontal UH 300 (3)
Horisontal UH 250

– Horisontal UH 250 (3a)
Horisontal UH 200

– Stilladstrappe UAS 75 x 300/200 (6)
Stilladstrappe UAS 75 x 250/200

– Ståldæk UDI 25 x 300 (9)
Ståldæk UDI 25 x 250

Modsat rettede trappeløb

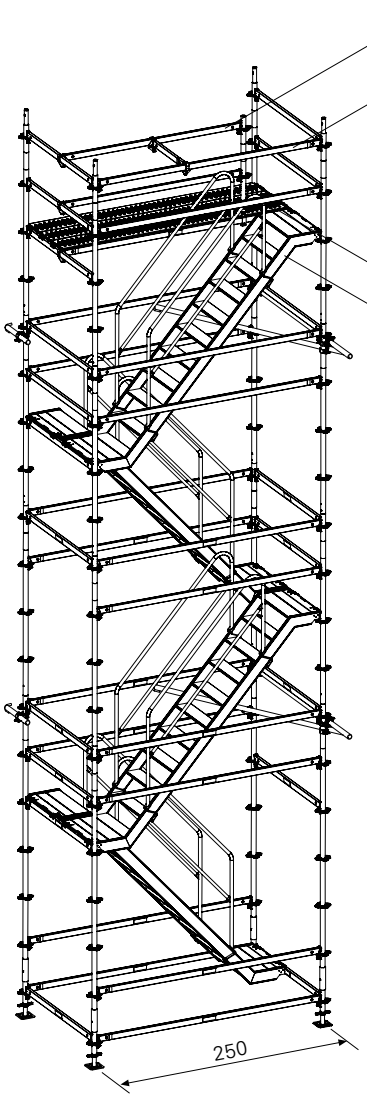

Lige trappeløb

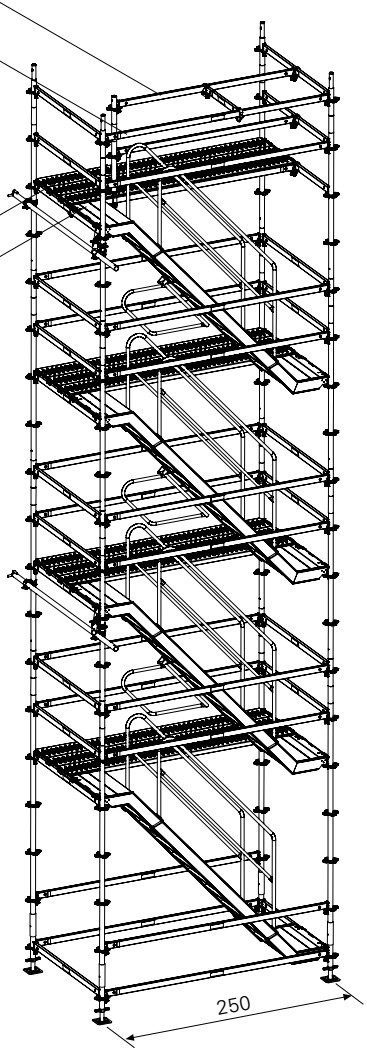

A Modsat rettede trappeløb

Stilladstrappe med forankring og udgang til bygning

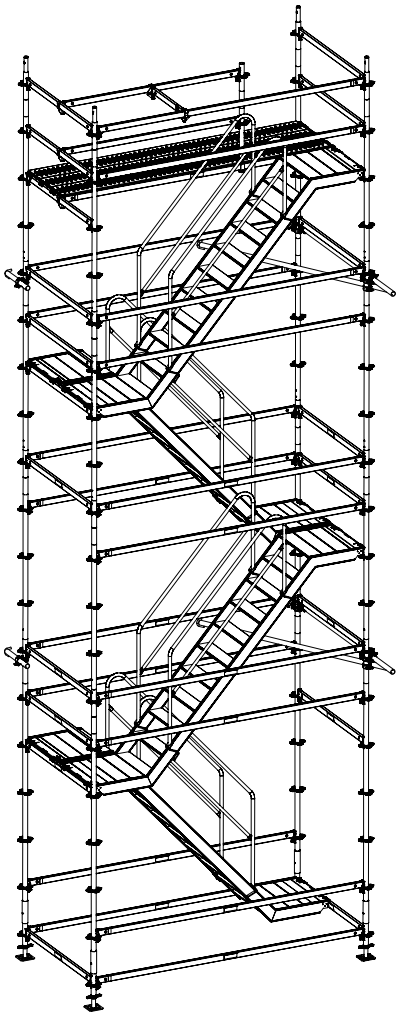

Trappetårn Top gelænder

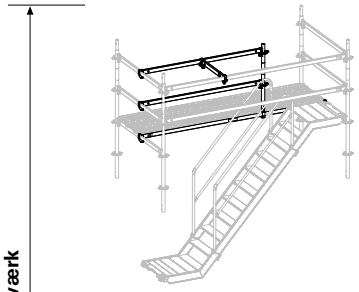

og Trappetårn Top

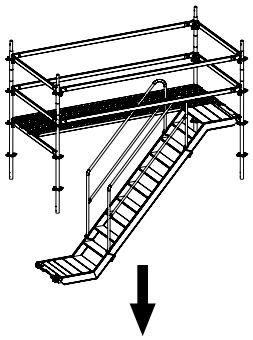

Trappetårn Plus

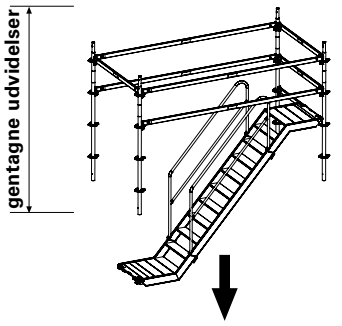

Trappetårn Basis-P

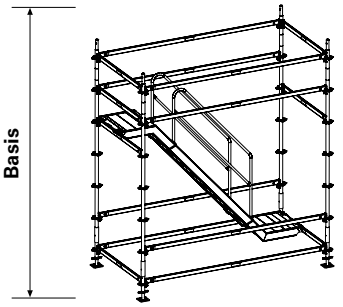

A1 Montage Basis-P

Trappetårn Basis-P

Montagesekvensen, der er vist i de følgende afsnit kan suppleres ved andre foranstaltninger, der er præsenteret i kapitel E under montage og demontage samt samling med kran.

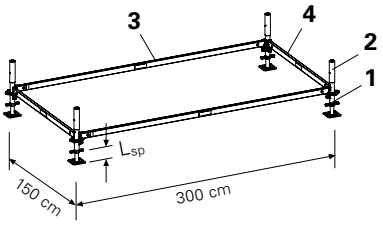

A1.1 Basisniveau

1	Fodspindel UJB	4x
2	Startstykke UVB 24	4x
3	Horisontal UH 300	2x
4	Horisontal UH 150	2x

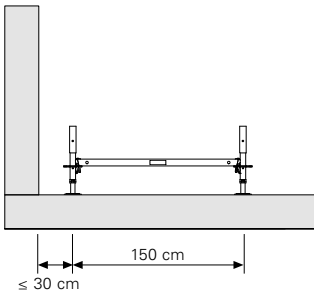

Montage

1. Saml formen.
   Afstand til bygning ≤ 30 cm.
2. Justér rammen vandret ved at justere fodspindlerne.
   Spindel forlængelse:
   – for montagehøjder til 36 m:
   L_{sp} ≤ 30cm
   – for montagehøjder over 36 m:
   L_{sp} ≤ 20cm
3. Alle kiler slåes fast ved hjælp af en hammer.

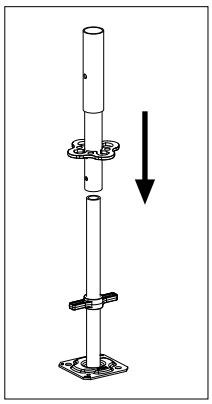

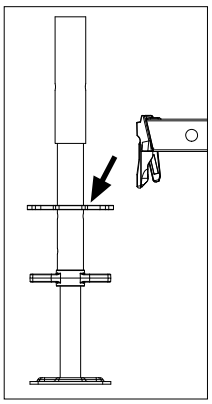

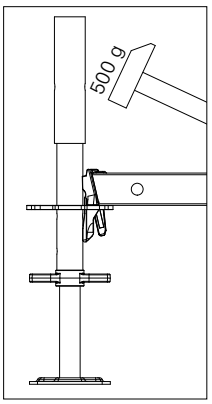

Orientér alle startstykker og vertikalsøjler i samme retning. Dermed kan man til enhver tid let montere stikboltene i søjlerne, så enhederne kan flyttes med kran.

A1.2 Søjler og rigeler

5	Vertikalsøjle UVR 300	4x
4	Horisontal UH 150	2x
3	Horisontal UH 300	2x

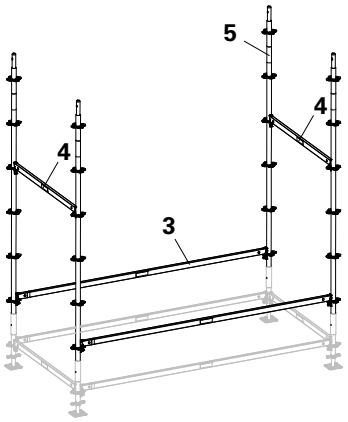

Montage

1. Montér vertikalsøjle UVR.
2. Montér horisontal UH 150 og slå kilerne fast med hammer.
3. Montér horisontal UH 300 og slå kilerne fast med en hammer.

A1 Montage Basis-P

A1.3 Trappetårn og gelænder

6	Stilladstrappe UAS 75 x 300/200	1x
7	Trappegelænder UAG	2x
4	Horisontal UH 150	3x
3	Horisontal UH 300	4x

Montage

1. Stilladstrappe UAS monteres på horisontal UH. Bøjleforankringen (som forhindrer løft) låses automatisk, når trappen lægges på horisontalen UH.

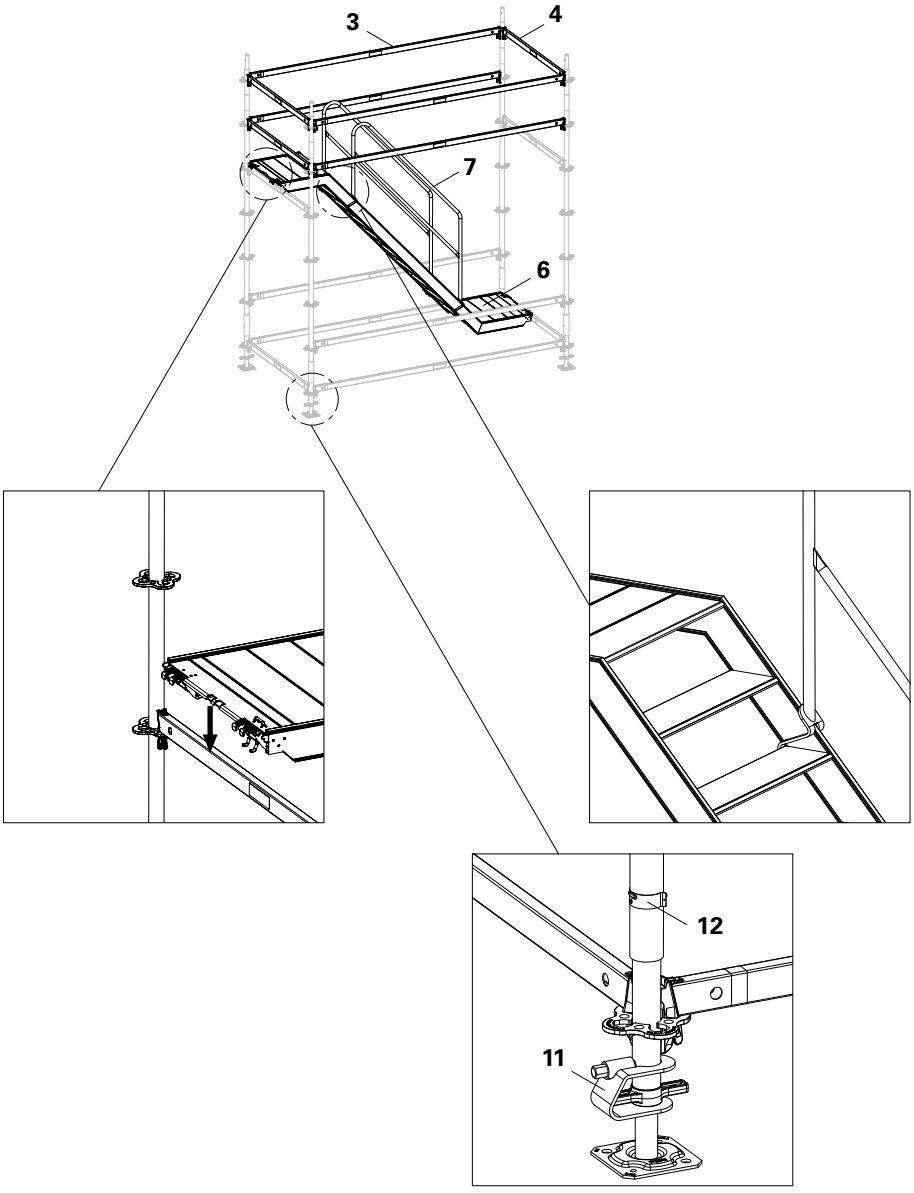

Bøjleforankring skal låses i niveau med dækket.

2. Trappegelænder UAG monteres.
3. Horisontal UH monteres på alle siderne som rækværk og fastsikres ved at kilerne slåes fast med en hammer.

For bedre og sikrer montage, kan man montere et ståldæk UDI på basisniveauet.

Flytning med kran

11	Spindelsikring UJS	4x
12	Stikbolt Ø 48/57	4x

Montage

1. Fodspindelen sikres ved hjælp af spindelsikringer.
2. Startstykke UVB og vertikalsøjle UVR fastgøres med stikbolt Ø 48/57.

A2 Montage af forhøjelser

Trappetårn Plus
Antallet af forhøjelser med trappetårn Plus afhænger af den ønskede højde og gentages efter behov, se planen.

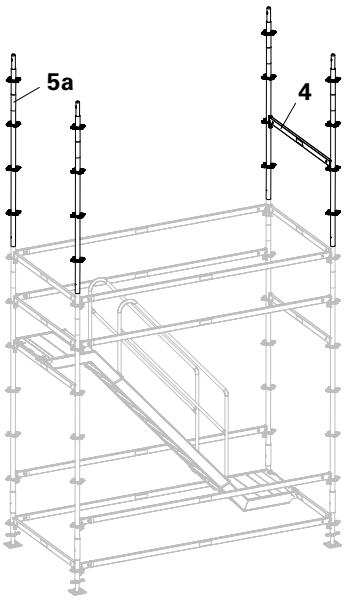

A2.1 Søjler og rigeler

5a	Vertikalsøjle UVR 200	4x
4	Horisontal UH 150	1x

Montage
1. Montér vertikalsøjle UVR.
2. Montér horisontal UH og slå kilerne fast med hammer.
3. Installér forankringerne kontinuerligt, se A4.

A2.2 Trappetårn og gelænder

6	Stilladstrappe UAS 75 x 300/200	1x
7	Trappegelænder UAG	2x
4	Horisontal UH 150	3x
3	Horisontal UH 300	4x

Montage
1. Stilladstrappe UAS monteres på horisontal UH. Bøjleforankringen (som forhindrer løft) låses, når trappen lægges på horisontal UH.

Bøjleforankringen skal låses i niveau med dækket.

2. Montér trappegelænder UAG.
3. Montér horisontal UH på alle siderne som rækværk og slå kilerne fast med hammer.

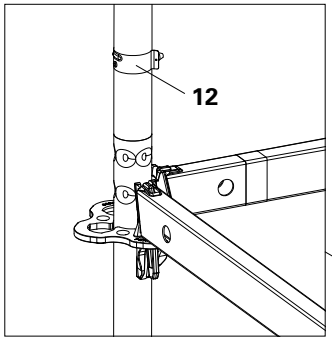

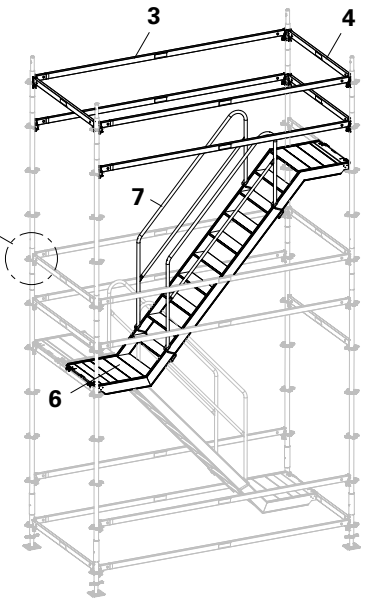

Flytning med kran

12	Stikbolt Ø 48/57	4x

Montage
Fastgør vertikalsøjle UVR med stikbolt.

Montér altid søjlerne i samme retning, så stikboltene nemt kan monteres til kranløft.

A3 Montage af enderækværk

Trappetårn Top
A3.1 Søjler og rigeler

5a	Vertikalsøjle UVR 200	4x
4	Horisontal UH 150	2x

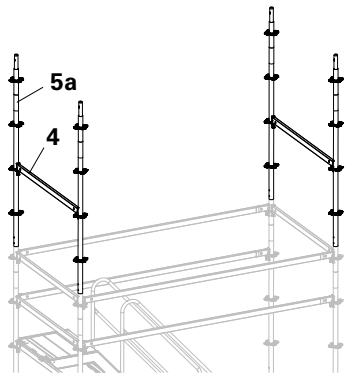

Montage
1. Montér vertikalsøjle UVR.
2. Montér horisontal UH og slå kilerne fast med hammer.

A3.2 Trappetårn og gelænder

6	Stilladstrappe UAS 75 x 300/200	1x
7	Trappegelænder UAG	2x
4	Horisontal UH 150	4x
3	Horisontal UH 300	4x
9	Ståldæk UDI 25 x 300	3x

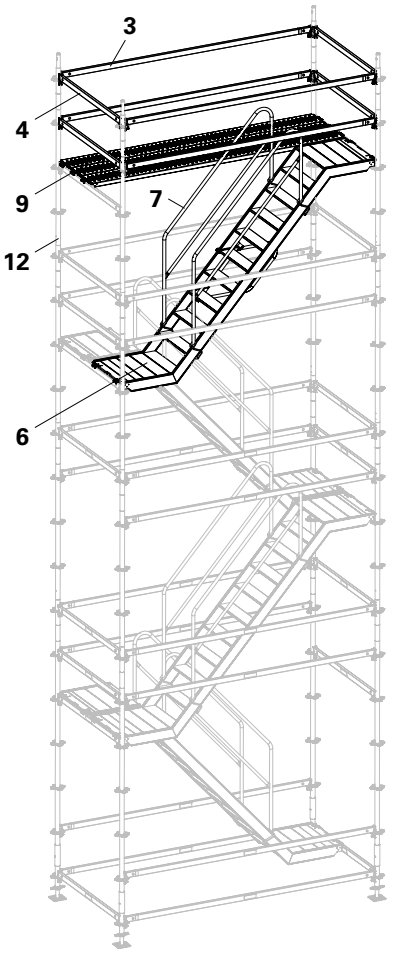

Montage
1. Stilladstrappe UAS monteres på horisontalrigel UH. Bøjleforankringen (som forhindrer løft) låses, når trappen lægges på horisontalrigelen UH.
2. Ståldæk UDI monteres. Bøjleforankringen (som forhindrer løft) låses, når dækket lægges på horisontalrigelen UH.

Bøjleforankringen skal låses i niveau med dækket.

3. Montér trappegelænder UAG.
4. Montér horisontal UH på alle siderne som rækværk og slå kilerne fast med hammer.

Flytning med kran

12	Stikbolt Ø 48/57	4x

Montage
Fastgør vertikalsøjle UVR med stikbolt.

A3 Montage af enderækværk

A3.3 Adgang til bygning

Trappetårnets top har et ekstra rækværk som faldsikring ved udgangen til bygningen.

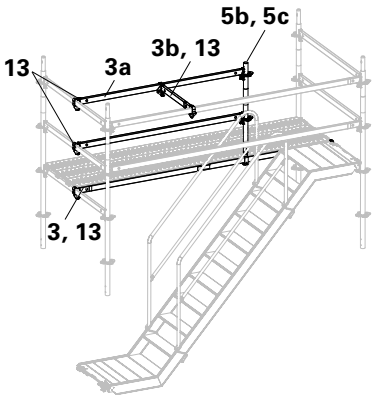

3	Horisontal UH 300	1x
3a	Horisontal UH 200	2x
3b	Horisontal UH 75	1x
5b	Topsøjle UVH 100	1x
5c	Søjlefod UH	1x
13	Bjælkerytter UHA	6x

Montage

1. Horisontal til UHA kobling monteres på forsiden.
2. Montér horisontal UH 300 til UHA og slå kilerne fast med hammer.
3. Søjlefoden monteres over UH 30 og kilerne slåes fast med en afstand på 2 m. Topsøjle UVH monteres.
4. Montér horisontal UH 200 med bjælkerytter UHA og topsøjle UVH og slå kilerne fast med en hammer.
5. Horisontal UH 75 monteres med bjælkerytter UHA mellem gelændrene (ca.midt på).
6. Horisontal UH demonteres fra bygningssiden.

A3.4 Repos udgang

kan etableres på hver anden etage.

Nødvendige ekstra komponenter:

14	Diagonal UBL 300/200 alternativ: stilladsrør 48,3 x 3,2 mm og drejekobling DK 48/48

Foranstaltninger på indersiden af væggen:

– Horisontal forskydning af UH 300 op og ned,
– Montage af UBL diagonaler til niveauerne uden udgang,
– yderligere ankre, se B3.1.

Over 52 m højde

– Montage af UBL diagonaler kontinuerligt op til 20 m (kun indvendigt).

Opstalt af vægside

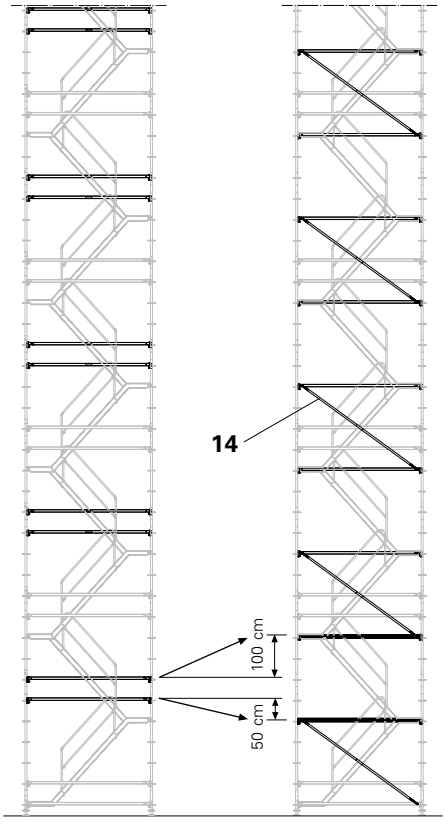

A4 Forankring / A5 Demontage

Ankre bærer ingen lodrette belastninger!

- Forankringer indarbejdes løbende i stilladssamlingerne.
- Monteres med bolte M12 eller tilsvarende låse.
- Bæreevnen mellem væg- og baseforankring skal påvises for ankerbelastninger vist i tabellen i B3.
- Montér det første anker i 3,0 m højde. De øvrige ankerpositioner er angivet i tabellerne i afsnit B3.
- Hver ankerposition består af et kort anker og et krydsanker.

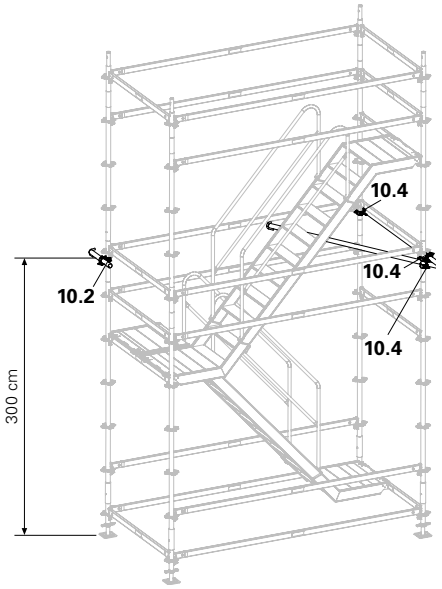

A4.1 Kort anker

10.1 Forankring UWT 45	1x
10.2 Drejekobling DK 48/48	1x

Montage

1. Montér drejekobling med forankring UWT 45 på den indvendige søjle.
2. Montér forankringerne til væggen, f.eks. med bolte M12 og dyveler (eller tilsvarende forankring).

A4.2 Krydsanker

10.3 Forankring UWT 220	2x
10.4 Fastkobling NK 48/48	3x

Montage

1. Montér første forankring UWT 220 med fastkobling på den indvendige vertikalsøjle UVR
2. Montér anden forankring UWT 220 med fastkobling på den ydre vertikalsøjle UVR.
3. Forankringerne monteres til væggen ved hjælp af f.eks. M12 bolte (eller tilsvarende forankring).

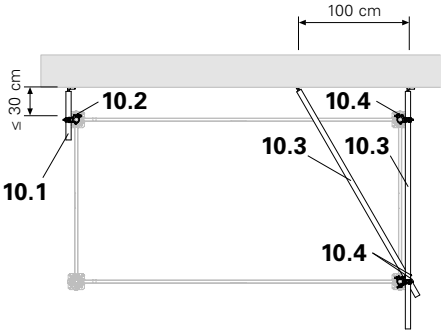

A5 Demontage

- Demonteres fra toppen til bunden, omvendt af montage rækkefølgen.
- Demontér ankrene fra stilladstrappen kontinuerligt fra top til bund.
- I tilfælde af afbrydelser i arbejdsgangen, må det øverste niveau ikke udvides mere end 3 meter over den sidste anker position.

B1 Nyttelast

B1.1 Last på stilladstrappe UAS og ståldæk UDI
Den tilladelig belastning på trappeløbet er p = 2,0 kN/m²
(på repos og trin).

Trappeløb	UAS 75x250/200
eller	UAS 75x300/200

p = 2,0 kN/m²

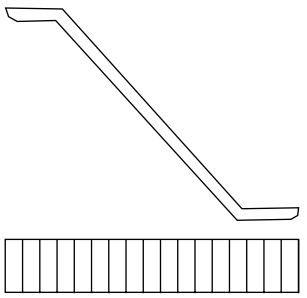

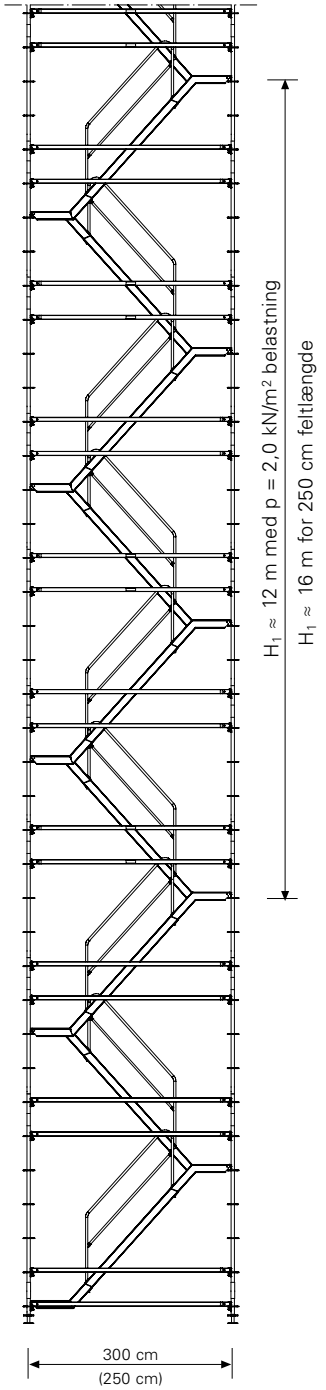

B1.2 Nyttelast på trappetårn
Et trappetårn består af flere trappeløb, der monteres oven på hinanden som et tårn.

Den tilladelig belastning på trappetårnet udgør p = 2,0 kN/m² for en maximal længde på 20 m pr. trappeløb.

For trappeløb med en rammelængde på 3,0 m er ca. 6 niveauer belastet.
Ved rammelængde på 2,50 m er ca. 8 niveauer belastet.

B2 Reaktionsstyrker

Reaktionsstyrker på søjler

Reaktionsstyrkerne for trappetårnet, der er angivet i tabellen, er afhængig af totalhøjden og rammelængden.

Tabel 1

	Fundament for komplet tårn		Fundament for enkelt søjler		Trappetårn med modsatrettede trappeløb
Tårn højde	gennemsnitlig søjle belastning		max. søjle belastning		
[m]	Rammelængde 250 cm [kN]	Rammelængde 300 cm [kN]	Rammelængde 250 cm [kN]	Rammelængde 300 cm [kN]	
2,3	2,4	2,8	3,2	3,8	
4,3	3,6	4,2	4,8	5,7	
6,3	4,8	5,5	6,4	7,5	
8,3	6,0	6,9	8,0	9,4	
10,3	7,1	8,3	9,6	11,3	
12,3	8,3	9,3	11,2	12,7	
14,3	9,5	9,7	12,8	13,1	
16,3	9,9	10,1	13,2	13,4	
18,3	10,2	10,5	13,6	13,8	
20,3	10,6	10,9	13,9	14,2	
22,3	11,0	11,3	14,3	14,6	
24,3	11,3	11,6	14,6	15,0	
26,3	11,7	12,0	15,0	15,3	
28,3	12,0	12,4	15,4	15,7	
30,3	12,4	12,8	15,7	16,1	
32,3	12,7	13,2	16,1	16,5	
34,3	13,1	13,5	16,4	16,9	
36,3	13,5	13,9	16,8	17,3	
38,3	13,8	14,3	17,1	17,6	
40,3	14,2	14,7	17,5	18,0	
42,3	14,5	15,1	17,9	18,4	
44,3	14,9	15,5	18,2	18,8	
46,3	15,3	15,8	18,6	19,2	
48,3	15,6	16,2	18,9	19,5	
50,3	16,0	16,6	19,3	19,9	
52,3	16,3	17,0	19,7	20,3	
54,3	16,7	17,4	20,0	20,7	
56,3	17,0	17,7	20,4	21,1	
58,3	17,4	18,1	20,7	21,4	
60,3	17,8	18,5	21,1	21,8	
62,3	18,1	18,9	21,4	22,2	
64,3	18,5	19,3	21,8	22,6	
66,3	18,8	19,6	22,2	23,0	

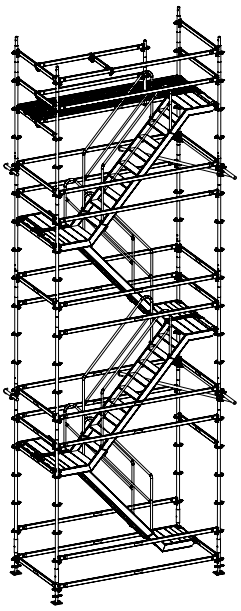

Til den gennemsnitlige søjlebelastning, blev den tilladte belastning fordelt jævnt over alle søjler. For at kunne bestemme den maksimale søjlebelastning, blev 80% af den tilladelige belastning koncentreret på den ene side af stilladset.

B3 Ankre, ankerkræfter

B3.1 Forankringspunkter – Montagehøjder

Tabel 2

Montagehøjde [m]	Antal ankre	Trappetårn med modsatrettede trappeløb – Anker montagehøjde [m]														
2 – 6	1	8 m ankerafstand	3													
8 – 14	2		3	11												
16 – 22	3		3	11	19											
24 – 30	4		3	11	19	27										
Ankerkræfter [kN]	**A** $A_{\parallel}$ $A_{\perp}$ **B** $B_{\parallel}$ $B_{\perp}$ **C**		**4,2** 1,6 3,9 **4,5** 2,2 3,9 **1,9**	**6,2** 2,3 5,7 **6,5** 3,2 5,7 **2,8**	**6,7** 2,5 6,2 **7,1** 3,4 6,2 **3,0**	**7,1** 2,6 6,6 **7,5** 3,7 6,6 **3,2**										
					6 m ankerafstand											
32 – 34	6	4 m ankerafstand	3	7	13	19	25	31								
36 – 38	7		3	7	11	17	23	29	35							
40 – 42	8		3	7	11	15	21	27	33	39						
44 – 46	9		3	7	11	15	19	25	31	37	43					
48 – 50	10		3	7	11	15	19	23	29	35	41	47				
52 – 54	11		3	7	11	15	19	23	27	33	39	45	51			
56 – 58	12		3	7	11	15	19	23	27	31	37	43	49	55		
60 – 62	13		3	7	11	15	19	23	27	31	35	41	47	53	59	
64 – 66	14		3	7	11	15	19	23	27	31	35	39	45	51	57	63

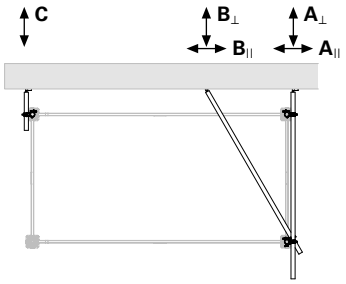

Ankerkræfter se B3.2

Træk- og tryksikker forankring
Ankerhøjder måles uden spindeljustering.

Op til 30 m i højden
Montér første anker ved 3,0 m og derefter i intervaller på 8 m.

Højder fra 32 m
Montér første anker ved 3,0 m og derefter for hver 4. meter i det nederste område (markeret med gråt) og for hver 6. meter derover.

Top niveau
Kan udkrages vertikalt til max. 3,0 m!

Reposudgange på hvert andet niveau
Montér ankre løbende for hver fjerde meter. Diagonal UBL kræves på indersiden af de nederste niveauer:
Højde fra 52 – 56 m: Niveau 1 og 2
Højde fra 58 – 60 m: Niveau 1 til 6
Højde fra 62 – 66 m: Niveau 1 til 10

Beregningseksempel:
Trappe med montagehøjde på 32 – 34 m
– 32 m: sidste anker ved 31 m
– 34 m: sidste anker ved 31 m

B3 Ankre, ankerkræfter

B3.2 Ankerkræfter
Ankerstyrker blev beregnet for et ubeklædt trappetårn foran en åben facade (60% åbning).
En vindbelastning, med følgende vindlast, er taget i betragtning på stilladsets fladeområder:

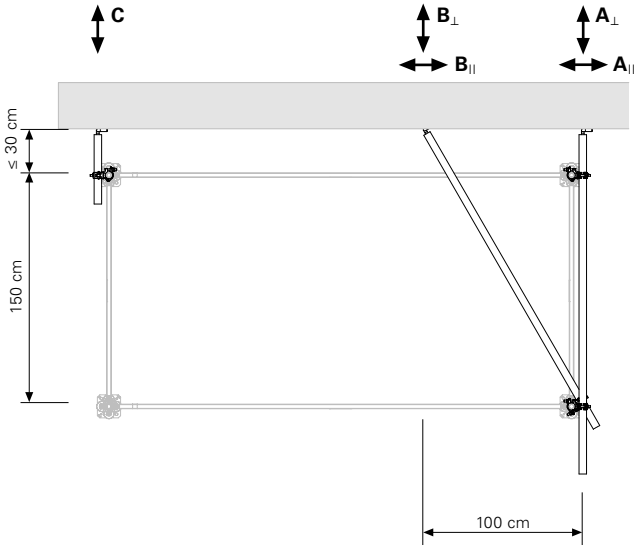

Lastkombination ved normal brug
Konstant vindlast:
$q = 0{,}20$ kN/m²

Lastkombination ved største vindbelastning
Vindlast ved ændringer af højden:
$q_1 = 0{,}86$ kN/m² (ved 0 m)
$q_2 = 1{,}10$ kN/m² (ved 24 m) og
$q_3 = 1{,}50$ kN/m² (ved 100 m)

Med tabel 2:
Maximal ankerkraft ved 8 meters ankerafstand
(Højde ≤ 27m)

Krydsanker:	max. A = 7,1 kN
er delt op i:	$A_{\parallel}$ = 2,6 kN
	$A_{\wedge}$ = 6,6 kN
	max. B = 7,5 kN
er delt op i:	$B_{\parallel}$ = 3,7 kN
	$B_{\wedge}$ = 6,6 kN
Kort anker:	max. C = 3,2 kN

Maximal ankerkraft ved 6 meters ankerafstand
(Højde ≤ 63m)

Krydsanker:	max. A = 6,2 kN
er delt op i:	$A_{\parallel}$ = 2,3 kN
	$A_{\wedge}$ = 5,8 kN
	max. B = 6,6 kN
er delt op i:	$B_{\parallel}$ = 3,2 kN
	$B_{\wedge}$ = 5,8 kN
Kort anker:	max. C = 2,8 kN

Maximal ankerkraft ved 4 meters ankerafstand
(Højde ≤ 63m)

Krydsanker:	max. A = 4,1 kN
er delt op i:	$A_{\parallel}$ = 1,5 kN
	$A_{\wedge}$ = 3,9 kN
	max. B = 4,4 kN
er delt op i:	$B_{\parallel}$ = 2,1 kN
	$B_{\wedge}$ = 3,9 kN
Kort anker:	max. C = 1,9 kN

C Lige trappeløb

Stilladstrappe med forankring og udgang til bygning

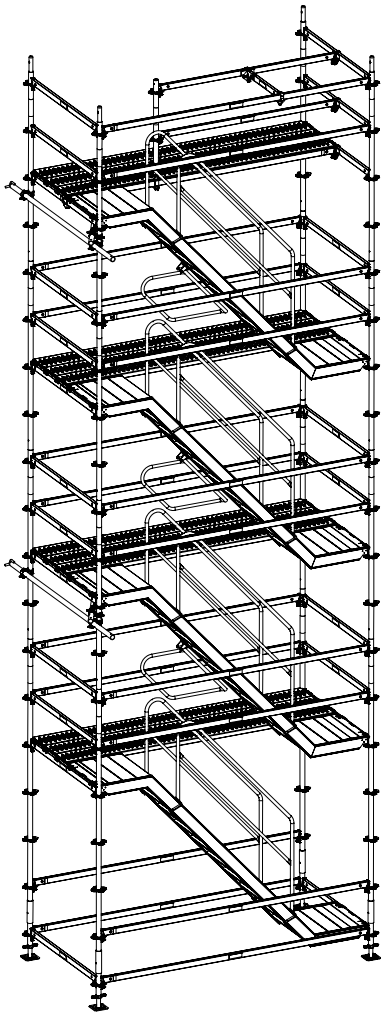

Trappetårn Top gelænder

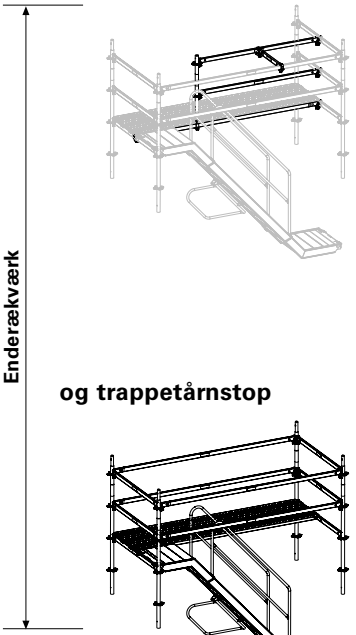

Trappetårnstop

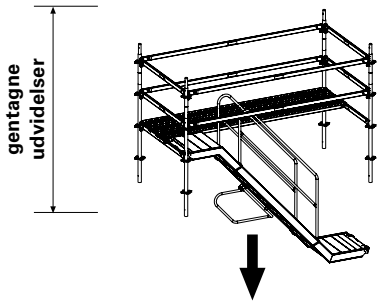

Trappetårn Basis-T

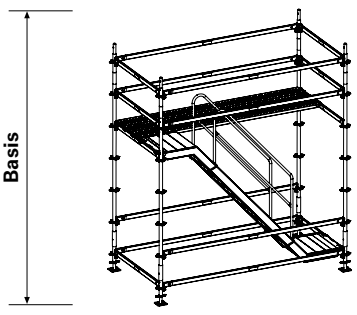

C1 Montage af Basis-T

Trappetårn Basis-T

Montagesekvensen, der er vist i de følgende afsnit, kan suppleres ved andre foranstaltninger, der er præsenteret i kapitel E under montage og demontage samt for montage med kran.

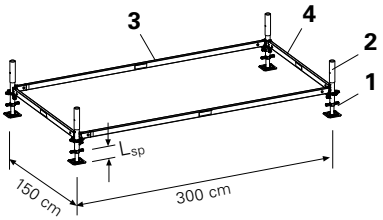

C1.1 Basisniveau

1	Fodspindel UJB	4x
2	Startstykke UVB 24	4x
3	Horisontal UH 300	2x
4	Horisontal UH 150	2x

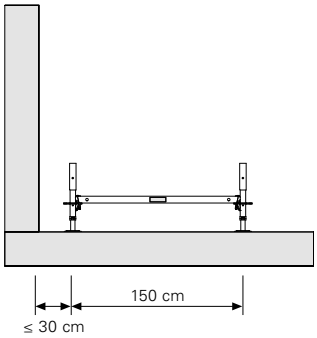

Montage

1. Saml formen.
   Afstand til bygning ≤ 30 cm.
2. Justér rammen vandret, ved at justere fodspindlerne.
   Spindelforlængelse:
   – for montagehøjder op til 36 m:
   $L_{sp} \leq 30$cm
   – for montagehøjder over 36 m:
   $L_{sp} \leq 20$cm
3. Alle kiler slåes fast ved hjælp af en hammer.

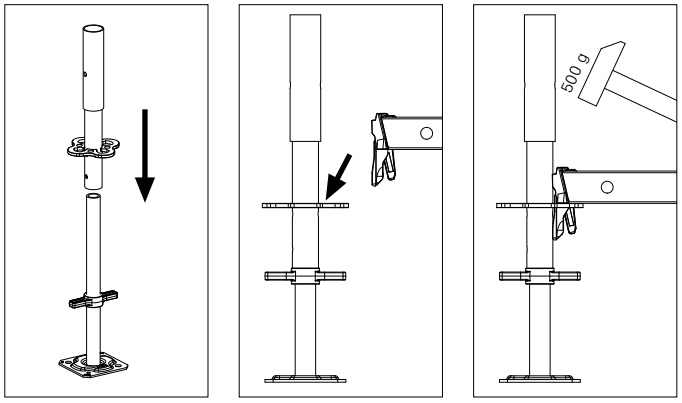

Orientér alle startstykker og vertikalsøjler i samme retning. Dermed kan man til enhver tid, let montere stikboltene i søjlerne, så enhederne kan flyttes med kran.

C1.2 Søjler og rigeler

5	Vertikalsøjle UVR 300	4x
3	Horisontal UH 300	2x
4	Horisontal UH 150	2x

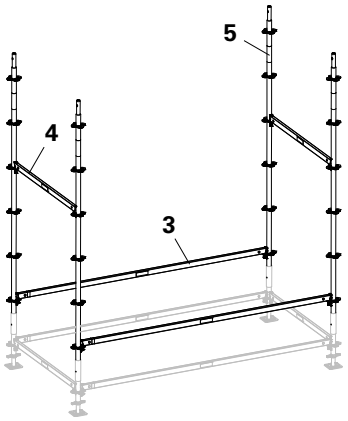

Montage

1. Montér vertikalsøjle UVR.
2. Montér horisontal UH 150 og slå kilerne fast med hammer.
3. Montér horisontal UH 300 og slå kilerne fast med en hammer.

C1 Montagae af Basis-T

C1.3 Trappetårn og gelænder

6	Stilladstrappe UAS 75 x 300/200	1x
7	Trappegelænder UAG	2x
3	Horisontal UH 300	4x
4	Horisontal UH 150	4x
9	Ståldæk UDI 25 x 300	3x

Montage

1. Stilladstrappe UAS monteres i horisontal UH. Bøjleforankringen (som forhindrer løft) låses automatisk, når trappen lægges på horisontalen UH.
2. Ståldæk UDI monteres. Bøjleforankringen (som forhindrer løft) låses automatisk, når dækket lægges på horisontalen UH.

Bøjleforankringen skal låses i niveau med dækket.

3. Montér trappegelænder UAG.
4. Montér horisontal UH på alle siderne som rækværk og slå kilerne fast med en hammer.

For lettere montering, kan man montere et ståldæk UDI eller alternativt stilladsplanker på basisniveau.

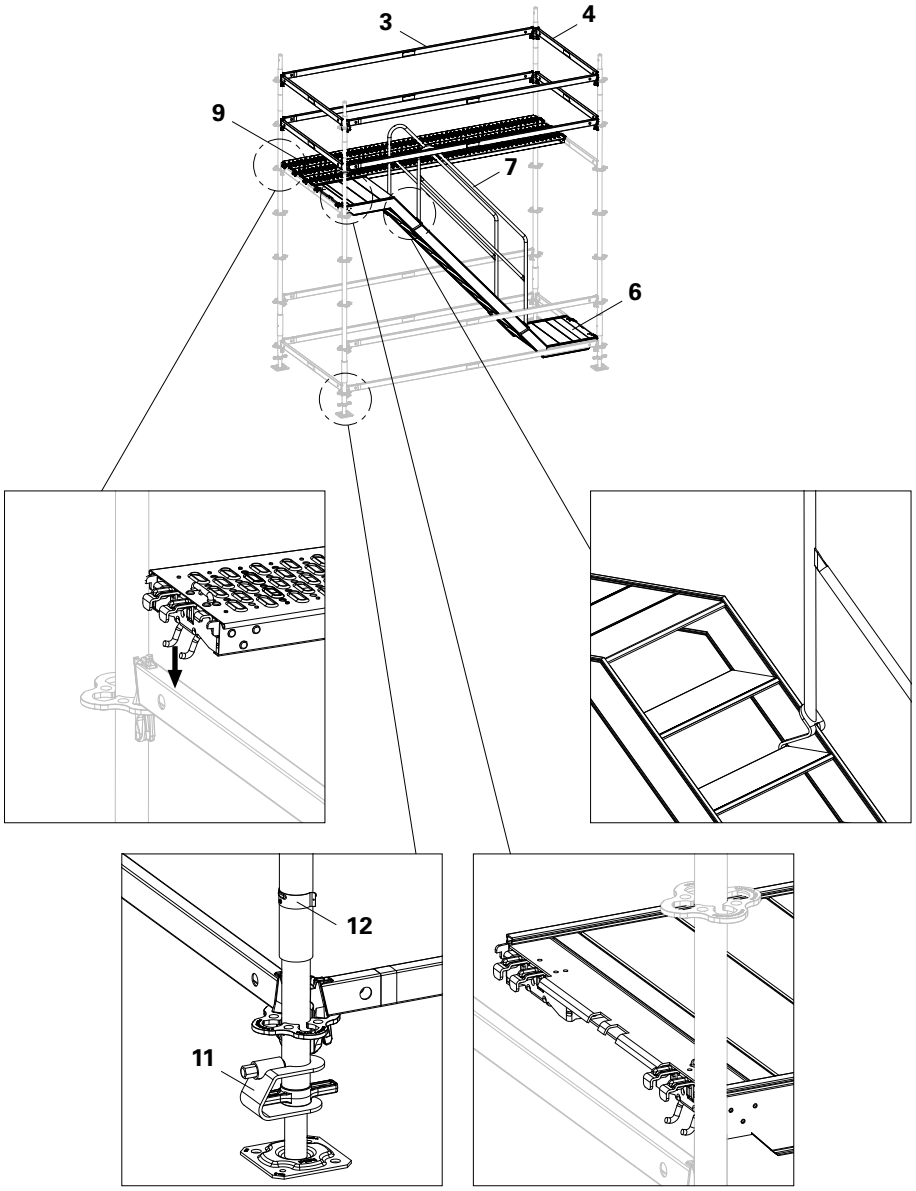

Flytning med kran

11	Spindelsikring UJS	4x
12	Stikbolt Ø 48/57	4x

Montage

1. Fodspindelen UJB sikres ved hjælp af spindelsikringer UJS.
2. Startstykke UVB og vertikalsøjle UVR fastgøres med stikbolte.

C2 Montage af forhøjelser

Trappetårn Top
Antallet af forhøjelser med trappetårntop, afhænger af den ønskede højde og gentages efter behov, se planen.

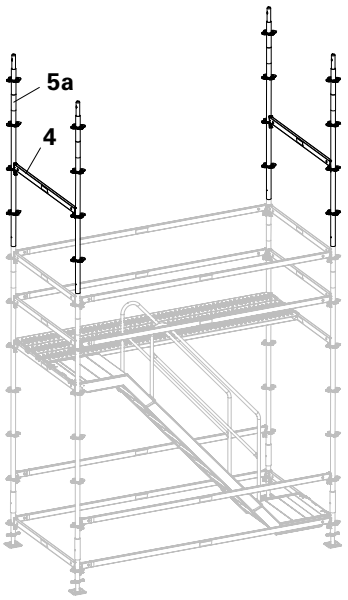

C2.1 Søjler og rigeler

5a	Vertikalsøjle UVR 200	4x
4	Horisontal UH 150	2x

Montage
1. Montér vertikalsøjle UVR.
2. Montér horisontal UH og slå kilerne fast med hammer.
3. Montér forankringerne kontinuerligt, se C4.

C2.2 Trappetårn og gelænder

6	Stilladstrappe UAS 75 x 300/200	1x
7	Trappegelænder UAG	2x
7a	Trappegelænder UAH	1x
3	Horisontal UH 300	4x
4	Horisontal UH 150	4x
9	Ståldæk UDI 25 x 300	3x

Montage
1. Stilladstrappe UAS monteres i horisontal UH. Bøjleforankringen (som forhindrer løft) låses automatisk, når trappen lægges på horisontalen UH.
2. Ståldæk UDI monteres. Bøjleforankringen (som forhindrer løft) låses automatisk, når dækket lægges på horisontalen UH.

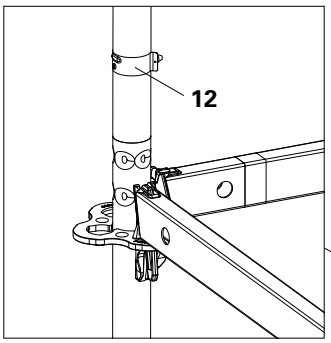

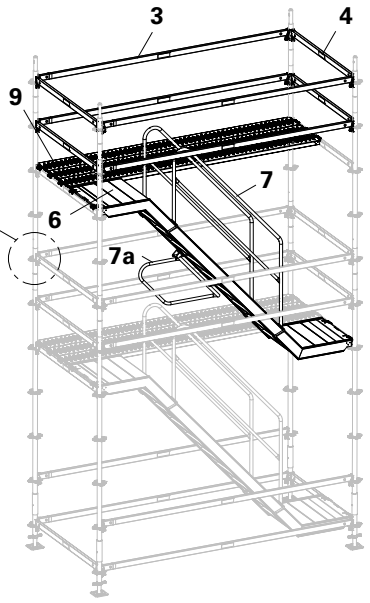

Bøjleforankringen skal låses i niveau med dækket.

3. Montér trappegelænder UAG.
4. Montér trappegelænder UAH.
5. Montér horisontaler UH på alle siderne som rækværk og slå kilerne fast med hammer.

Flytning med kran

12	Stikbolt Ø 48/57	4x

Montage
Fastgør vertikalsøjle UVR med stikbolt.

C3 Montage af enderækværk

Trappetårn Top

C3.1 Søjler og rigeler

5a	Vertikalsøjle UVR 200	4x
4	Horisontal UH 150	2x

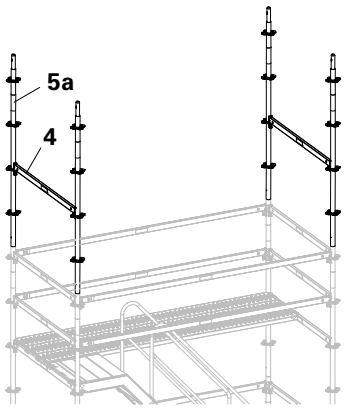

Montage

1. Montér vertikalsøjle UVR.
2. Montér horisontal UH og slå kilerne fast med hammer.

C3.2 Trappetårn og gelænder

6	Stilladstrappe UAS 75 x 300/200	1x
7	Trappegelænder UAG	2x
7a	Trappegelænder UAH	1x
3	Horisontal UH 300	4x
4	Horisontal UH 150	4x
9	Ståldæk UDI 25 x 300	3x

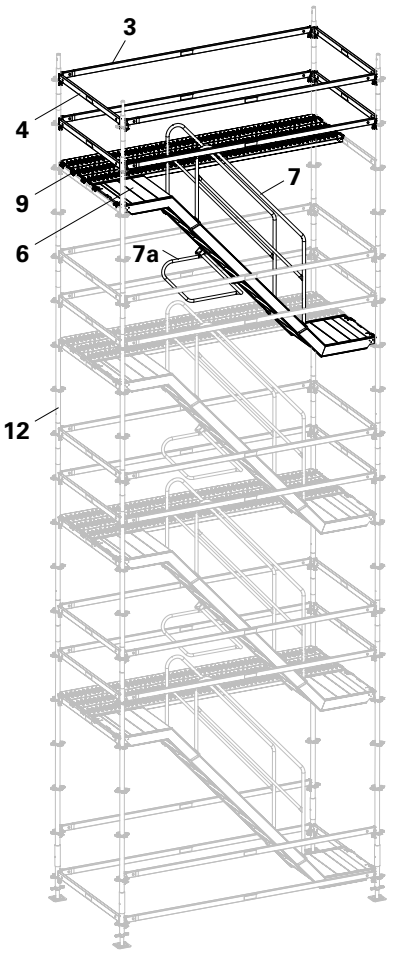

Montage

1. Stilladstrappe UAS monteres i horisontal UH. Bøjleforankringen (som forhindrer løft) låses automatisk, når trappen lægges på horisontalen UH.
2. Ståldæk UDI monteres. Bøjleforankringen (som forhindrer løft) låses automatisk, når dækket lægges på horisontalen UH.

Bøjleforankringen skal låses i niveau med dækket.

3. Montér trappegelænder UAG.
4. Montér trappegelænder UAH.
5. Montér horisontal UH på alle siderne som rækværk og slå kilerne fast med hammer.

Flytning med kran

12	Stikbolt Ø 48/57	4x

Montage

Fastgør vertikalsøjle UVR med stikbolt.

C3 Montage af enderækværk

C3.3 Adgang til bygning

Trappetårnets top har et ekstra rækværk som faldsikring ved udgang til bygningen.

3	Horisontal UH 300	1x
3a	Horisontal UH 200	2x
3b	Horisontal UH 75	1x
5b	Topsøjle UVH 100	1x
5c	Søjlefod UH	1x
13	Bjælkerytter UHA	6x

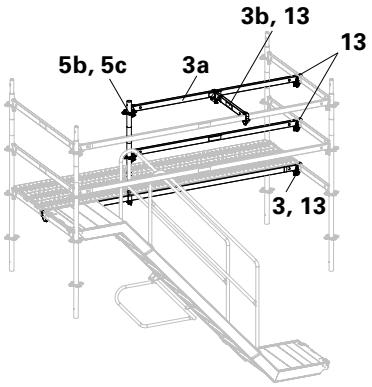

Montage

1. Horisontal til UHA kobling monteres på forsiden og på dækniveauet.
2. Montér horisontal UH 300 til UHA og slå kilerne fast med hammer.
3. Søjlefoden monteres over UH30 og kilerne slåes fast med en afstand på 2,0 meter.
   Topsøjle UVH monteres.
4. Montér horisontal UH 200 med bjælkerytter UHA samt topsøjle UVH og slå kilerne fast med en hammer.
5. Horisontal UH 75 monteres med bjælkerytter UHA mellem gelændrene (ca.midt på).
6. Horisontal UH afmonteres fra bygningssiden.

C3.4 Repos udgang

kan etableres på hver anden etage.

Nødvendige ekstra komponenter:

14	Diagonal UBL 300/200 alternativ: stilladsrør 48,3 x 3,2 mm og drejekobling DK 48/48

Foranstaltninger på indersiden af væggen:

– Horisontal forskydning af UH 300 op og ned,
– Montering af diagonaler UBL til niveauerne uden udgang,
– yderligere ankre, se D3.1.

Over 52 m højde

– Montage af diagonaler UBL kontinuerligt op til 12 m (kun indvendigt), se D3.

Opstalt af vægside

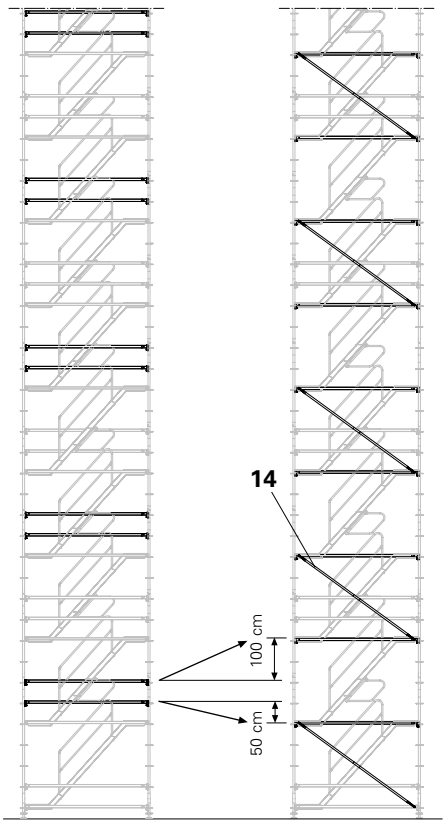

C4 Forankring / C5 Demontage

Ankre bærer ingen lodrette belastninger!

- Forankringer indarbejdes løbende i stilladssamlingerne.
- Monteres med bolte M12 eller tilsvarende låse.
- Bæreevnen mellem væg- og baseforankring skal påvises for ankerbelastninger, vist i tabellen D3.
- Montér det første anker i 4m højde. De øvrige ankerpositioner er angivet i tabellerne i afsnit D3.
- Hver ankerposition består af et kort anker og et krydsanker.

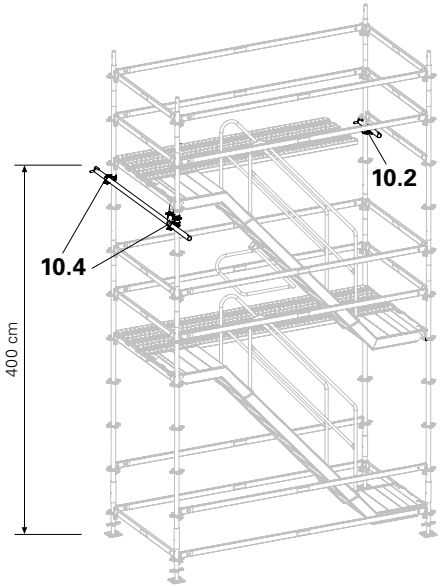

C4.1 Kort anker

10.1 Forankring UWT 45	1x
10.2 Drejekobling DK 48/48	1x

Montage

1. Montér drejekobling med forankring UWT 45 på den indvendige søjle.
2. Montér forankringerne til væggen, f.eks. med bolte M12 og dyveler (eller tilsvarende låse)

C4.2 Krydsanker

10.3 Forankring UWT 220	2x
10.4 Fastkobling NK 48/48	3x

Montage

1. Montér første forankring UWT 220 med fastkobling på den indvendige vertikalsøjle UVR
2. Montér anden forankring UWT 220 med fastkobling på den ydre vertikalsøjle UVR.
3. Montér forankringerne til væggen, f.eks. med bolte M12 og dyveler (eller tilsvarende låse).

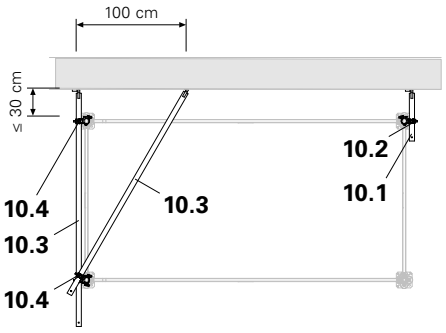

C5 Demontage

- Demonteres fra toppen til bunden, omvendt af montage rækkefølgen.
- Demontér ankrene fra stilladstrappen kontinuerligt fra top til bund.
- I tilfælde af afbrydelser i arbejdsgangen, må det øverste niveau ikke udvides med mere end 3 meter over den sidste anker position.

D1 Nyttelast

D1.1 Last på stilladstrappe UAS og ståldæk UDI
Den tilladelig belastning på trappeløbet er p = 2,0 kN/m² (på repos og trin).

Trappeløb UAS 75x250/200
eller UAS 75x300/200

p = 2,0 kN/m²

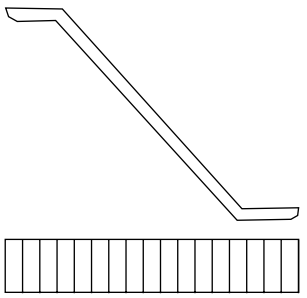

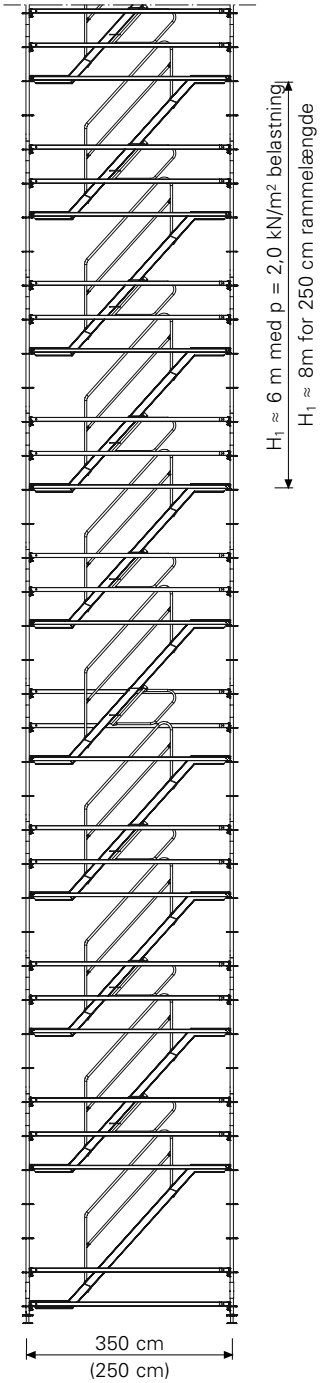

D1.2 Nyttelast på trappetårn
Et trappetårn består af flere trappeløb, som monteres oven på hinanden som et tårn.

Den tilladelig belastning på trappetårnet udgør p = 2,0 kN/m² for en maximal længde på 20 m pr. trappeløb.

For trappeløb med en rammelængde på 3,0 er ca. 3 niveauer belastet, ved rammelængde på 2,50 m er ca. 4 niveauer belastet.

D2 Reaktionsstyrker

Reaktionsstyrker på søjler

Reaktionsstyrkerne for trappetårnet, der er angivet i tabellen, er afhængig af totalhøjden og rammelængden.

Tabel 3

	Fundament for komplet tårn		Fundament for enkelt søjler		Trappetårn med lige trappeløb
Tårnhøjde	gennemsnitlig søjle belastning		max. søjle belastning		
[m]	Rammelængde 250 cm [kN]	Rammelængde 300 cm [kN]	Rammelængde 250 cm [kN]	Feltlængde 300 cm [kN]	
2,3	2,4	2,9	3,3	3,9	
4,3	4,7	5,5	6,5	7,6	
6,3	7,0	8,2	9,6	11,3	
8,3	9,2	9,5	12,7	13,0	
10,3	9,7	10,0	13,2	13,5	
12,3	10,3	10,6	13,8	14,1	
14,3	10,8	11,2	14,3	14,7	
16,3	11,3	11,7	14,8	15,2	
18,3	11,8	12,3	15,3	15,8	
20,3	12,3	12,9	15,8	16,4	
22,3	12,8	13,4	16,3	16,9	
24,3	13,3	14,0	16,8	17,5	
26,3	13,8	14,6	17,3	18,1	
28,3	14,4	15,1	17,9	18,6	
30,3	14,9	15,7	18,4	19,2	
32,3	15,4	16,3	18,9	19,8	
34,3	15,9	16,8	19,4	20,3	
36,3	16,4	17,4	19,9	20,9	
38,3	16,9	18,0	20,4	21,5	
40,3	17,4	18,5	20,9	22,0	
42,3	17,9	19,1	21,4	22,6	
44,3	18,5	19,7	22,0	23,2	
46,3	19,0	20,2	22,5	23,7	
48,3	19,5	20,8	23,0	24,3	
50,3	20,0	21,4	23,5	24,9	
52,3	20,5	22,0	24,0	25,5	
54,3	21,0	22,5	24,5	26,0	
56,3	21,5	23,1	25,0	26,6	
58,3	22,0	23,7	25,5	27,2	
60,3	22,6	24,2	26,1	27,7	
62,3	23,1	24,8	26,6	28,3	
64,3	23,6	25,4	27,1	28,9	
66,3	24,1	25,9	27,6	29,4	

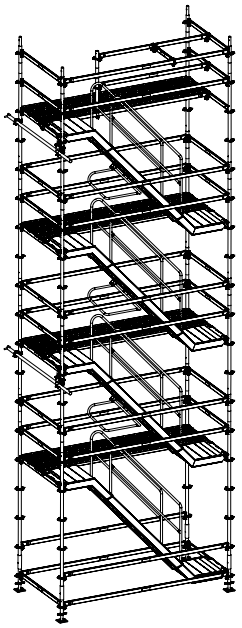

Til den gennemsnitlige søjlebelastning, blev den tilladelige belastning fordelt jævnt over alle søjler. For at kunne bestemme den maksimale søjlebelastning, blev 80% af den tilladelige belastning koncentreret på den ene side af stilladset.

D3 Ankre, ankerkræfter

D3.1 Forankringspunkter – Montagehøjder

Tabel 4

Montage-højde [m]	Antal ankre	Trappetårn med lige trappeløb – Anker montagehøjde [m]													
2 – 6	1	8 m ankerafstand	4												
8 – 14	2		4	–	–	12									
16 – 22	3		4	–	–	12	20								
24 – 30	5		–	4*	8	12	20	28							
Ankerkræfter [kN]	**A** A_{II} $A_{\perp}$ **B** B_{II} $B_{\perp}$ **C**		**6,8** 1,9 6,5 **7,4** 3,6 6,5 **2,9**	**3,4** 1,0 3,2 **3,7** 1,8 3,2 **1,5**	**3,5** 1,0 3,4 **3,9** 1,9 3,4 **1,5**	**7,4** 2,1 7,1 **8,1** 3,9 7,1 **3,2**	**8,0** 2,2 7,6 **8,7** 4,2 7,6 **3,4**	**8,4** 2,4 8,1 **9,2** 4,5 8,1 **3,6**							
							6 m ankerafstand								
32 – 36	7	4 m ankerafstand	4	8	12	16	22	28	34						
38 – 40	8		4	8	12	16	20	26	32	38					
42 – 44	9		4	8	12	16	20	24	30	36	42				
46 – 48	10		4	8	12	16	20	24	28	34	40	46			
50 – 52	11		(4)	8	12	16	20	24	28	32	38	44	50		
54 – 56	12		(4)	8	12	16	20	24	28	32	36	42	48	54	
58 – 60	13		(4)	(8)	12	16	20	24	28	32	36	40	46	52	58
62 – 64	14		(4)	(8)	(12)	16	20	24	28	32	36	40	44	50	56
– 66	15		(4)	(8)	(12)	16	20	24	28	32	36	40	44	48	54

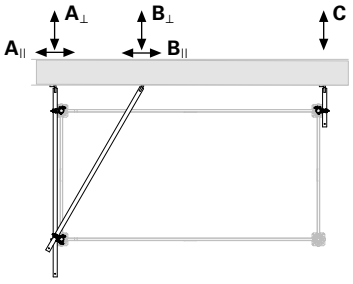

*4 m ankerafstand

Ankerkræfter se D3.2

(○) **med UBL diagonaler, ind- og udvendigt på langsiderne.**

Træk- og tryksikker forankring
Ankerhøjder måles uden spindeljustering.

Op til 30 m i højden
Montér første anker ved 4,0 m og derefter i intervaller på 8 m.
Mellemliggende ankre kan være nødvendige i en del til 8 m.

Højder fra 32 m
Montér første anker ved 4,0 m og derefter for hver 4. meter i det nederste område (markeret med gråt) og for hver 6. meter derover.

Højder fra 52 m
Diagonal UBL (eller stilladsrør 48,3 x 3,2 samt drejekobling DK 48/48) kræves på de nederste niveauers langsider både ind- og udvendigt:
Højde fra 52 – 56 m: Niveau 1 til 2
Højde fra 58 – 60 m: Niveau 1 til 4
Højde fra 62 – 66 m: Niveau 1 til 6

Top niveau
Kan udkrages vertikalt til max. 2,0 m!

Reposudgange på hvert andet niveau.
Montér ankre løbende for hver fjerde meter; diagonaler kræves på de nederste niveauer, som på tårne i højder fra 52 m.

Beregningseksempel:
Trappe med montagehøjde på 32–36 m
– 32 m: sidste anker ved 32 m
– 34 m: sidste anker ved 34 m
– 36 m: sidste anker ved 34 m

D3 Ankre, ankerkræfter

D3.2 Ankerkræfter

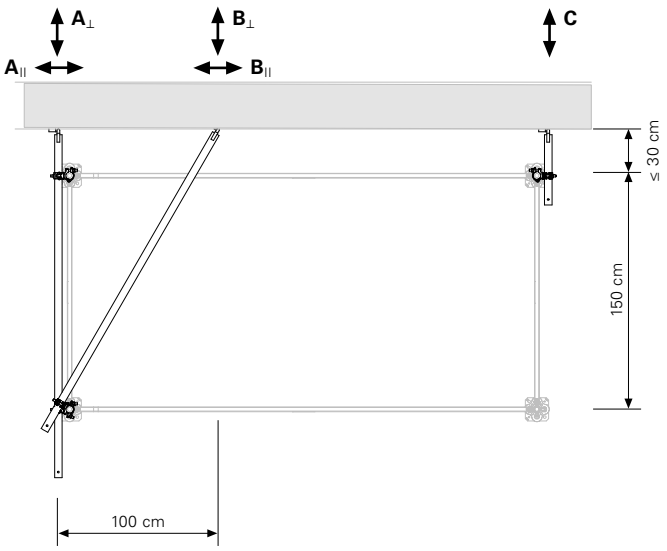

Ankerstyrker blev beregnet for et ubeklædt trappetårn foran en åben facade (60% åbning).
En vindbelastning, med følgende vindlast, er taget i betragtning på stilladsets fladeområder:

Lastkombination ved normal brug
Konstant vindlast:
$q = 0{,}20$ kN/m²

Lastkombination ved største vindbelastning
Vindlast ved ændringer af højden:
$q_1 = 0{,}86$ kN/m² (ved 0 m)
$q_2 = 1{,}10$ kN/m² (ved 24 m) og
$q_3 = 1{,}50$ kN/m² (ved 100 m)

Med tabel 4:

Maximal ankerkraft ved
8 meters ankerafstand
(Højde ≤ 28 m)

Krydsanker:	max. A = 8,4 kN
er delt op i:	A_{II} = 2,4 kN
	$A_{\wedge}$ = 8,1 kN
	max. B = 9,2 kN
er delt op i:	B_{II} = 4,5 kN
	$B_{\wedge}$ = 8,1 kN
Kort forankring:	max. C = 3,6 kN

Maximal ankerkraft ved
6 meters ankerafstand
(Højde ≤ 66 m)

Krydsanker:	max. A = 7,4 kN
er delt op i:	A_{II} = 2,1 kN
	$A_{\wedge}$ = 7,1 kN
	max. B = 8,2 kN
er delt op i:	B_{II} = 4,0 kN
	$B_{\wedge}$ = 7,1 kN
Kort anker:	max. C = 3,2 kN

Maximal ankerkraft ved
4 meters ankerafstand
(Højde ≤ 64 m)

Krydsanker:	max. A = 4,7 kN
er delt op i:	A_{II} = 1,4 kN
	$A_{\wedge}$ = 4,7 kN
	max. B = 5,4 kN
er delt op i:	B_{II} = 2,6 kN
	$B_{\wedge}$ = 4,7 kN
Kort anker:	max. C = 2,1 kN

Arbejdssikkerhed
E1 Demontage

Forslag til ordren med modsatrettede trappeløb

På grundlag af entreprenørens egen risikovurdering af stilladset, kan der også træffes andre foranstaltninger.

Nødvendige ekstra komponenter:

15	Ståldæk UDI 25 x 150	4x

Forberedelse:

- Demontage af gelænder UH 300.
- Montage af gelænderet i det nederste niveau.
- Montage af 2 ståldæk UDI på en platform bag stilladstrappen.
- Montage af gelænder UH 300 på niveauet under.
- Montage af 2 ekstra ståldæk UDI på niveauet under.
- Demontage af stilladstrappe UAS.

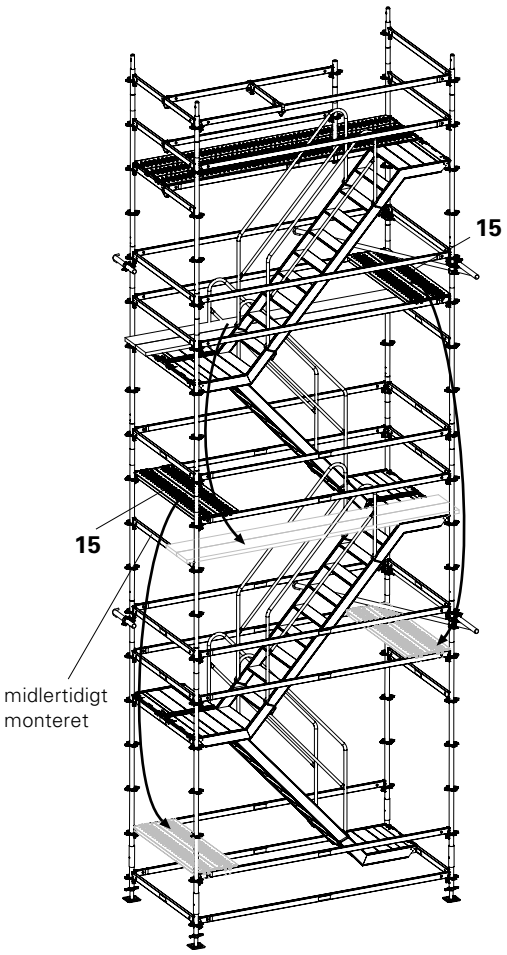

E2 Kranenhed

Forslag til montage med kran af modsatrettede trappeløb.

Enheder på 4 m højde formonteres på jorden.
Herefter placeres de, ved hjælp af en kran, på en allerede eksisterende base, der har en højde på mindst 3 m.

Som montagehjælp bygges en grundramme, der er monteret som en 4 m høj flytbar enhed. For at kunne flytte de nødvendige trappeløb med kranen, skal det nederste trappeløb UAS (6) bygges 150 cm højere op på en ekstra horisontal UH.

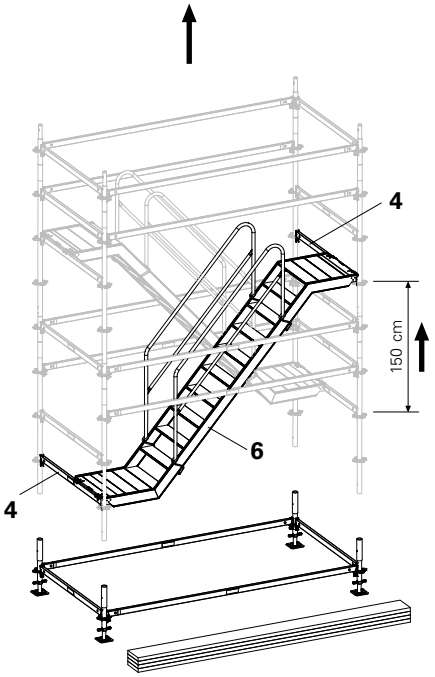

Nødvendige ekstra komponenter:

4	Horisontal UH 150	2x

Montage

1. UH 150 monteres på den 2. rosette over basis (på den ene side).
2. UH 150 monteres på den 6. rosette over basis.
3. Stilladstrappe UAS monteres til UH 150.
   Bøjleforankringen (som forhindrer løft) låses automatisk, når trappen lægges på horisontalen UH.
4. Montér trappegelænder UAG.
5. Kontrollér, at vertikalsøjlen UVR har en trækfast forbindelse.
6. Montér kranophæng til vertikalsøjlerne (4 slingskæde).
7. Stilladsenheden flyttes med kran.
8. Trappeløbet (6) flyttes 150 cm længere ned på eksisterende rigel.

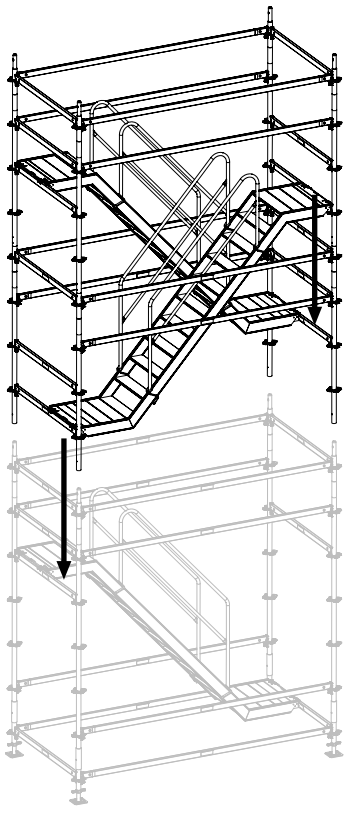

Modifikationer efter flytning

– Det nederste trappeløb flyttes længere ned.
– Fjern overskydende UH 150.

E3 Tilbehør

Komponenter skal monteres som alternativ, hvis det kræves af de lokale standarder og forskrifter!

Modsat rettede trappeløb

Lige trappeløb

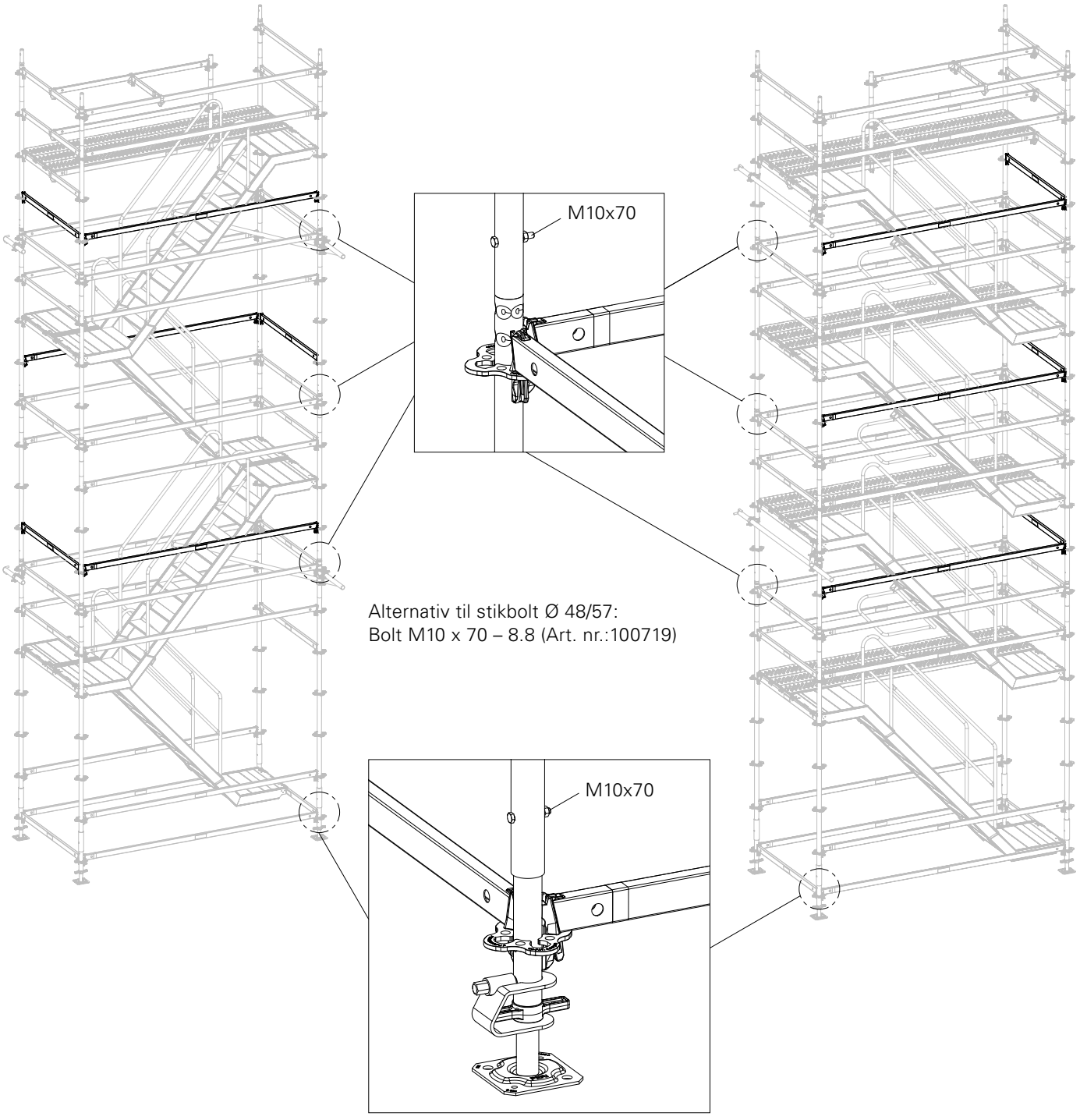

Alternativ til stikbolt Ø 48/57:
Bolt M10 x 70 – 8.8 (Art. nr.:100719)

PERI UP Rosett Flex Alu trappe 75

Art. nr.	Vægt kg		
		Trappetårn UDI Basis-T	**L**
001137	277,936	**Trappetårn UDI Basis-T 250 x 150**	2500
001141	302,096	**Trappetårn UDI Basis-T 300 x 150**	3000

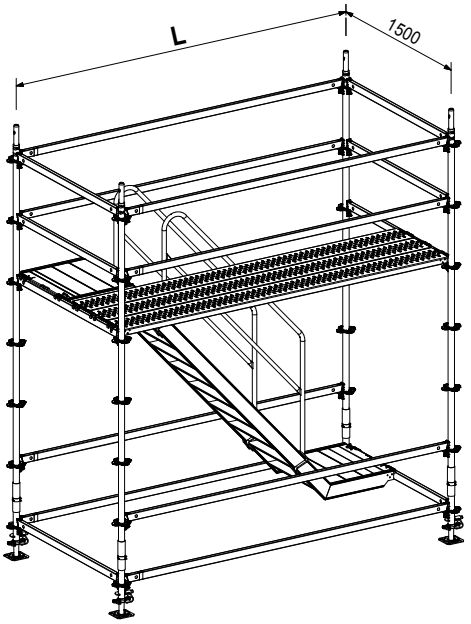

		Trappetårn UDI Basis-P	**L**
001138	226,716	**Trappetårn UDI Basis-P 250 x 150**	2500
001142	242,176	**Trappetårn UDI Basis-P 300 x 150**	3000

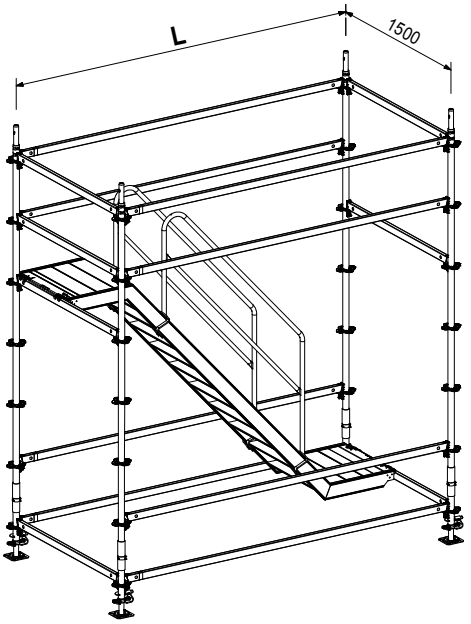

PERI UP Rosett Flex Alu trappe 75

Art. nr.	Vægt kg		
		Trappetårn UDI Plus	**L**
001139	136,556	**Trappetårn UDI Plus 250 x 150**	2500
001143	146,736	**Trappetårn UDI Plus 300 x 150**	3000

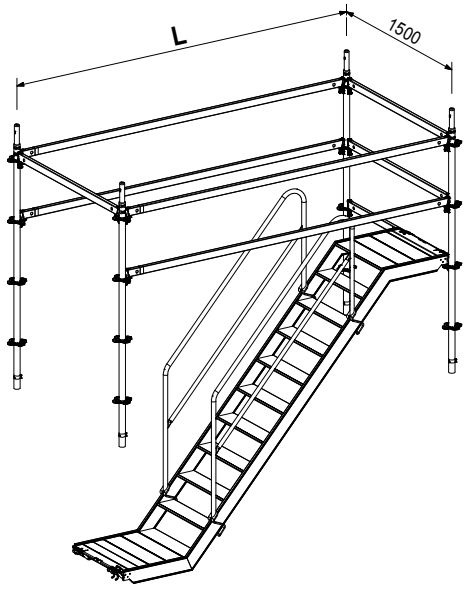

		Trappetårn UDI Top	**L**
001140	197,466	**Trappetårn UDI Top 250 x 150**	2500
001144	216,346	**Trappetårn UDI Top 300 x 150**	3000

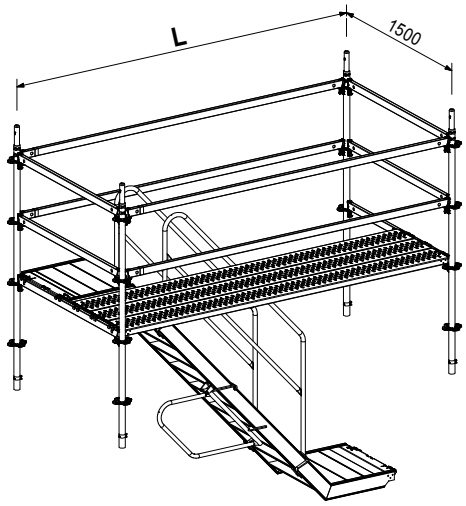

PERI UP Rosett Flex Alu trappe 75

Art. nr.	Vægt kg		
		Trappetårn UDI Top gelænder	**L**
001145	30,426	**Trappetårn UDI Top gelænder 250**	2500
001146	34,406	**Trappetårn UDI Top gelænder 300**	3000

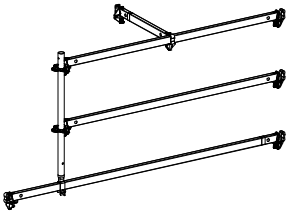

001044	24,780	**Trappetårns forankring** Til forankring af PERI UP trappetårn. Komplet enhed til et forankringsniveau.

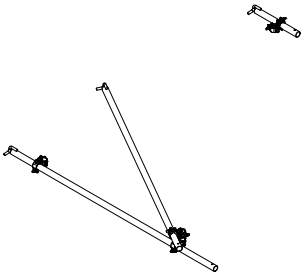

100411	3,420	**Fodspindel UJB 38-50/30**	**Bemærk** Med fastmonteret rød vingemøtrik.

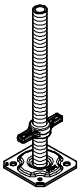

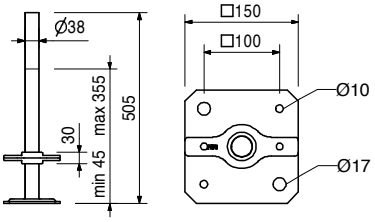

100863	1,030	**Spindelsikring UJS** Sikrer fodspindelen Ø 38 mm i søjlen under flytning.	**Bemærk** Nøgle SW 19.

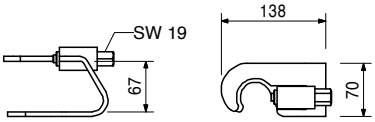

Art. nr.	Vægt kg	
100014	2,470	**Startstykke UVB 24** Til montage direkte på fodspindelen.

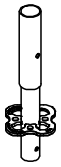

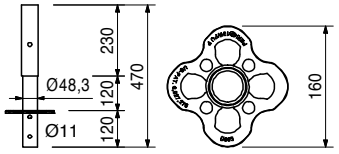

117194	3,980	**Startstykke UVB 49** Til montage direkte på fodspindelen. Reducerer spindelgangens længde som følge af forhøjet roset på 25 cm.

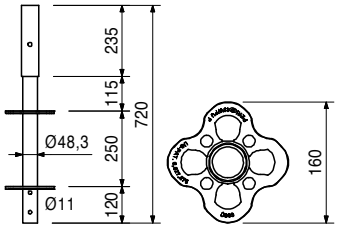

		Vertikalsøjle UVR
102860	7,690	**Vertikalsøjle UVR 150**
100009	9,990	**Vertikalsøjle UVR 200**
100012	14,700	**Vertikalsøjle UVR 300**
		Uden styretap til fastgørelse af topspindler.

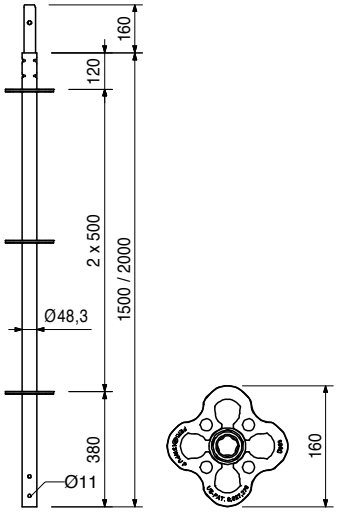

PERI UP Rosett Flex Alu trappe 75

Art. nr.	Vægt kg	
100000	4,610	**Topsøjle UVH 100** Uden styretap, til fastgørelse af topspindler.

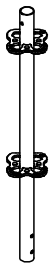

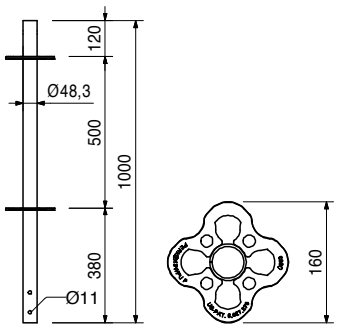

			L	X	Farvekode
		Horisontal UH Plus			
114629	2,740	**Horisontal UH 75 Plus**	704	750	Hvid
114641	4,720	**Horisontal UH 150 Plus**	1454	1500	
114645	6,050	**Horisontal UH 200 Plus**	1954	2000	Hvid
114648	7,370	**Horisontal UH 250 Plus**	2454	2500	Rød
114651	8,690	**Horisontal UH 300 Plus**	2954	3000	Sort

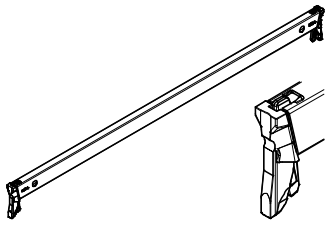

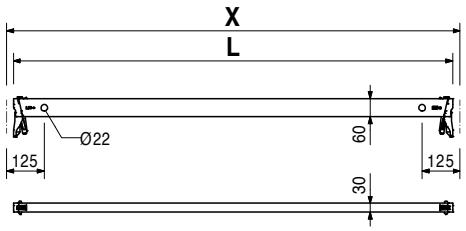

			L	X	Farvekode
		Horisontal UH			
100017	2,710	**Horisontal UH 75**	704	750	Hvid
100021	4,690	**Horisontal UH 150**	1454	1500	
100023	6,020	**Horisontal UH 200**	1954	2000	Hvid
100025	7,340	**Horisontal UH 250**	2454	2500	Rød
100027	8,670	**Horisontal UH 300**	2954	3000	Sort

Som gælender til PERI UP Rosett. Som erstatning til de nederste dækniveauer.

Bemærk
Fra 01.07.2009 tilgængelig som leje artikel.

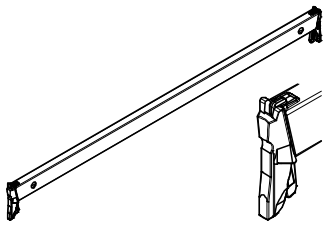

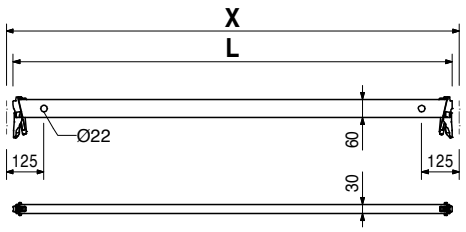

Art. nr.	Vægt kg	
115189	3,080	**Trappegelænder UAS 75** Monteres på stilladstrappens trappeløb. Tillader at hænge ståldæk UDI på.

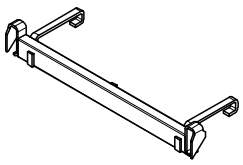

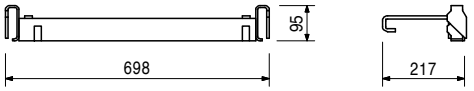

		Diagonal UBL
100065	8,050	**Diagonal UBL 250/200**
100069	9,050	**Diagonal UBL 300/200**

Monteres i hullerne på horisontalrigelen.

L	X	Y	Farvekode
3010	2500	2000	Rød
3400	3000	2000	Sort

Bemærk
Med længdeangivelse og farvekode, for lettere genkendelighed.

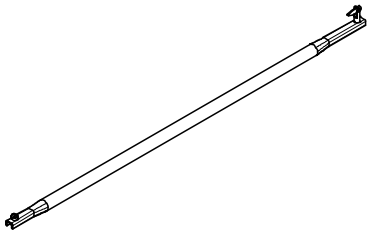

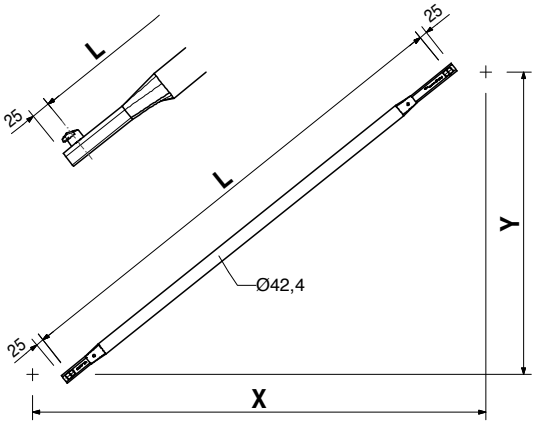

100981	5,710	**Rosettediagonal UBK 150/100**

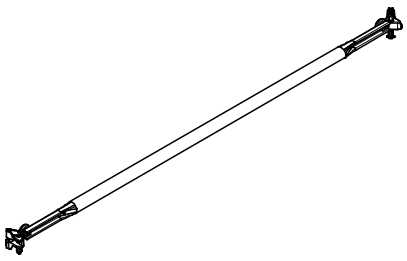

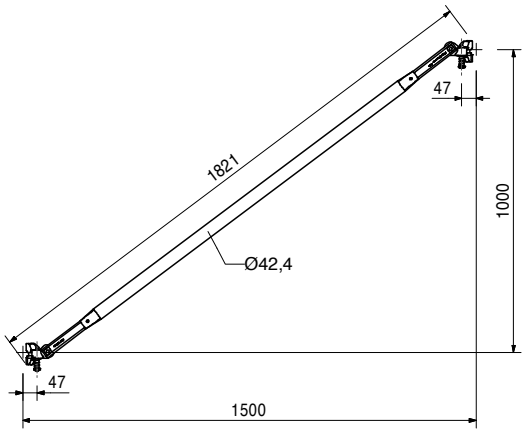

PERI UP Rosett Flex Alu trappe 75

Art. nr.	Vægt kg
100742	10

Trappegelænder UAG
Passer til trappeløb UAS 64 x 250/200, UAS 64 x 300/200, UAS 75 x 250/200 og UAS 75 x 300/200 som ind- og udvendigt rækværk.

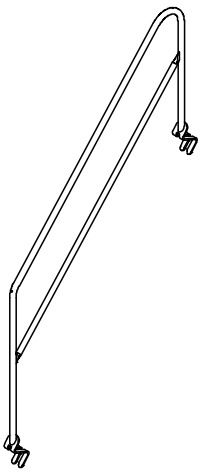

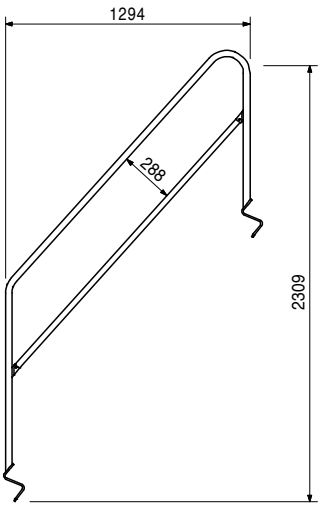

100830	4,970

Trappegelænder UAH
Hænges på vangen af trappeløbet UAS 64 x 250/200, UAS 64 x 300/200, UAS 75 x 250/200, UAS 75 x 300/200.

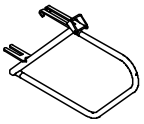

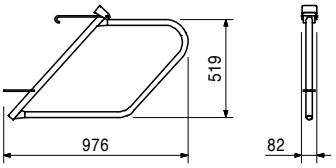

PERI UP Rosett Flex Alu trappe 75

Art. nr.	Vægt kg		
		Stilladstrappe UAS	**Tekniske data**
111117	28,000	**Stilladstrappe UAS 75 x 250/200, Alu**	Tilladelig belastning 2,0 kN/m²
111124	32,900	**Stilladstrappe UAS 75 x 300/200, Alu**	
		Monteres på horisontal UH med ståldæk UDI.	

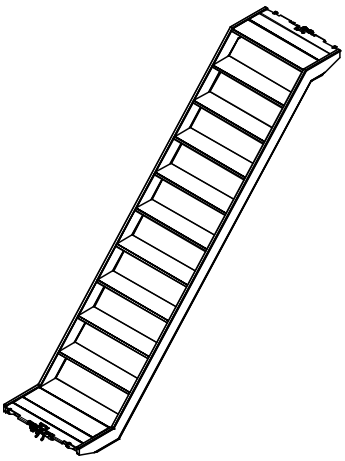

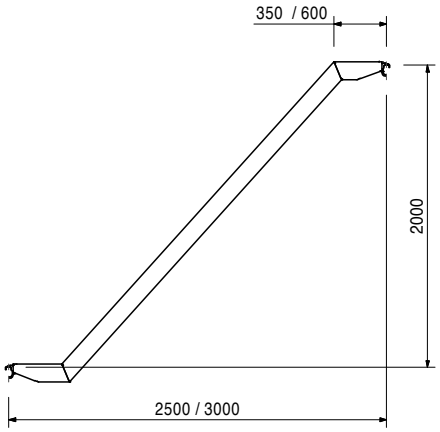

113228	10,100	**Stilladstrappe UAS 75 x 75/50**	**Tekniske data**
		Monteres på horisontal UH med ståldæk UDI.	Tilladelig belastning 2,0 kN/m².

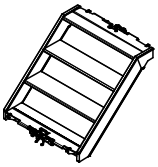

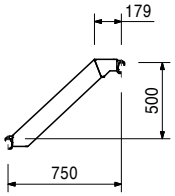

11087	17,500	**Stilladstrappe UAS 75 x 150/50 T, Alu**	**Tekniske data**
		Monteres på horisontal UH med ståldæk UDI.	Tilladelig belastning 2,0 kN/m².

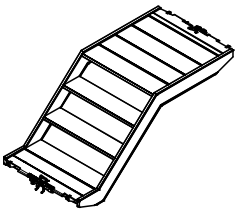

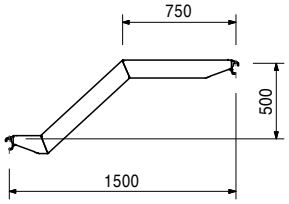

PERI UP Rosett Flex Alu trappe 75

Art. nr.	Vægt kg		
111095	17,500	**Stilladstrappe UAS 75 x 150/50 S, Alu** Monteres på horisontal UH med ståldæk UDI.	**Tekniske data** Tilladelig belastning 2,0 kN/m².

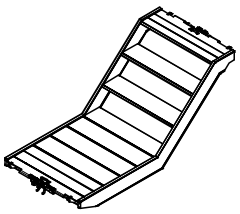

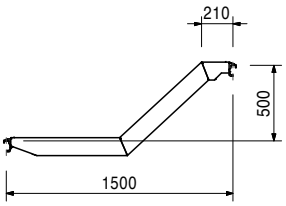

111103	17,900	**Stilladstrappe UAS 75 x 150/200, Alu** Monteres på horisontal UH med ståldæk UDI.	**Tekniske data** Tilladelig belastning 2,0 kN/m².

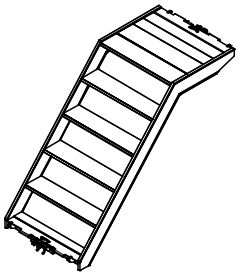

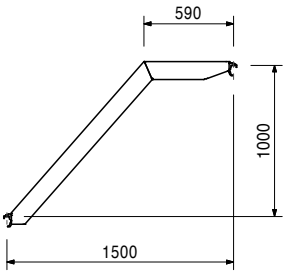

114536	17,900	**Stilladstrappe UAS 75 x 150/100 S** Monteres på horisontal UH med ståldæk UDI.	**Tekniske data** Tilladelig belastning 2,0 kN/m².

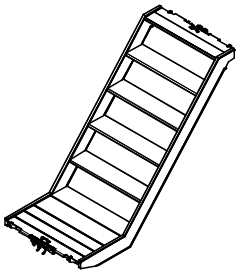

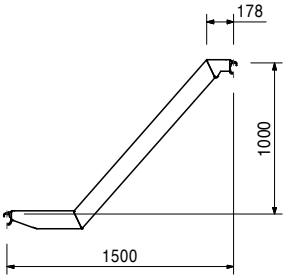

		Ståldæk UDI	**X**	**till. p [kN/m²]**	**max. p [kN/m²]**
108540	15,500	**Ståldæk UDI 25 x 250**	2500	4,5	8,0
108689	18,400	**Ståldæk UDI 25 x 300**	3000	3,0	6,3

Monteres på horisontal UH.

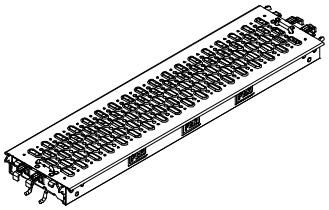

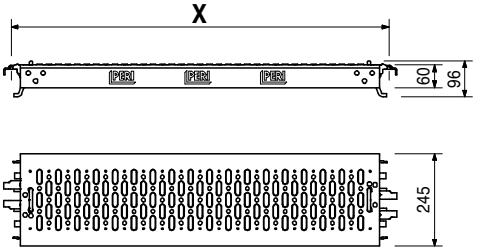

Art. nr.	Vægt kg	
112678	6,510	**Konsol UCM 75 med tap**

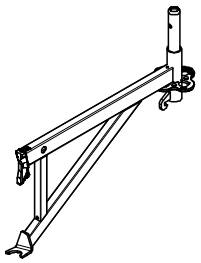

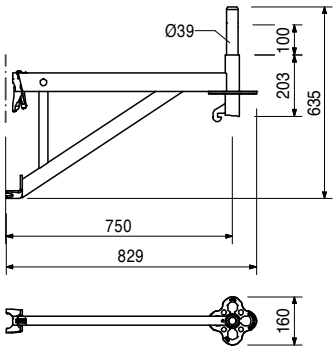

112717	7,000	**Konsolunderstøtning UCM** For at øge bæreevnen af konsol UCM 50 og UCM 75 med gul kobling.

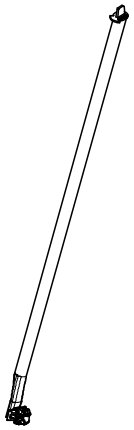

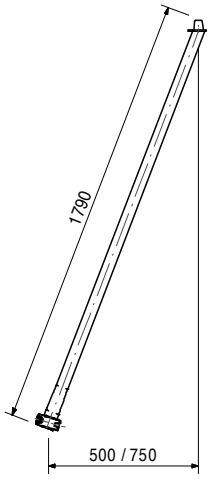

017010	1,400	**Drejekobling DK ø 48/48, galv.** Til stilladsrør Ø 48 mm.	**Bemærk** Nøgle SW 19.

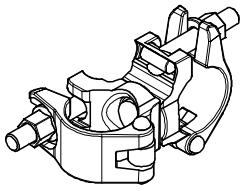

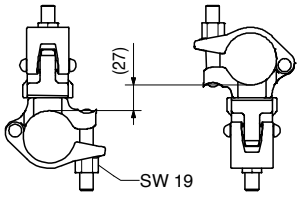

017020	1,120	**Fastkobling NK 48/48, galv.** Til stilladsrør Ø 48 mm.	**Bemærk** Nøgle SW 19.

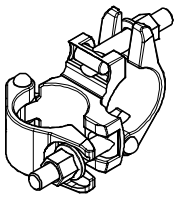

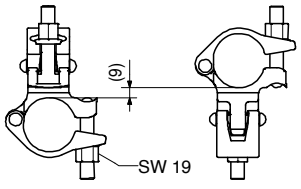

Art. nr.	Vægt kg	
111053	0,059	**Stikbolt Ø 48/57** Som trækfast forbindelse af søjler med en diameter på 48 mm op til 57 mm.

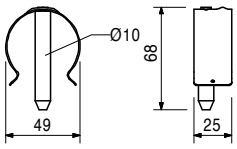

100719	0,060	**Bolt ISO 4014 M10 x 70-8.8** Som trækfast forbindelse af søjler til nedhængt stillads eller gitterdragere.

Bemærk
Nøgle SW 16.

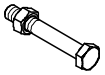

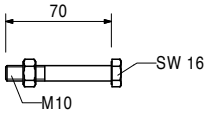

		Forankring UWT
100088	1,920	**Forankring UWT 45**
102954	9,050	**Forankring UWT 220**

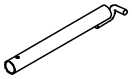

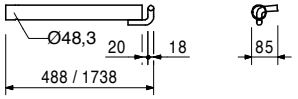

109764	1,220	**Søjlefod UH**

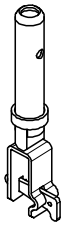

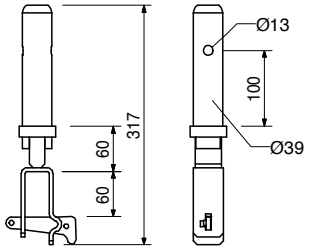

101731	0,841	**Bjælkerytter UHA** Til retvinklet fastgørelse af horisontal på horisontal.

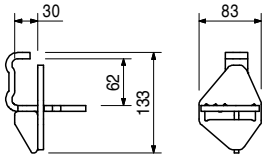

Art. nr.	Vægt kg		
		Ringskrue UFE	**Sikkerhedshenvisning:**
100693	0,169	**Ringskrue UFE 12/90**	Markeret med dybdeangivelse.
100694	0,190	**Ringskrue UFE 12/120**	
100695	0,250	**Ringskrue UFE 12/190**	
		Til montering af forankring UWT.	
		Nødvendig med ekspansionsdyvel 14.	
		Ekspansionsdyvel UFI	
100696	0,007	**Ekspansionsdyvel UFI 14/70**	
100697	0,009	**Ekspansionsdyvel UFI 14/100**	
100698	0,010	**Ekspansionsdyvel UFI 14/135**	
113832	0,035	**PERI UP Rapport kontrol**	
		Til spærring af blokerede stilladser. Indsættes i PERI UP protokollen.	

PERI UP Rosett Flex Alu trappe 75

Art. nr.	Vægt kg		
		PERI UP protokoller	**Bemærk**
113833	0,005	**PERI UP protokol, D**	Forside:
113834	0,005	**PERI UP protokol, EX**	Kontrolrapport for godkendelse af stillads.
113829	0,005	**PERI UP protokol, F**	Bagside:
113835	0,005	**PERI UP protokol, CDN**	Test rapport.
113836	0,005	**PERI UP protokol, ES**	
113837	0,005	**PERI UP protokol, PT**	
113838	0,005	**PERI UP protokol, PL**	
113839	0,005	**PERI UP protokol, CZ**	
115739	0,005	**PERI UP protokol, TR**	
115729	0,005	**PERI UP protokol, SK**	
		Indsættes i PERI UP protokollen.	

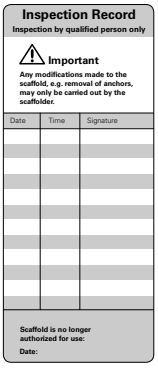

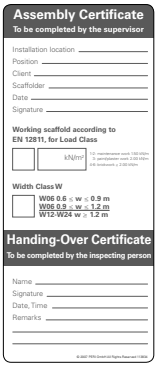

PERI International

01 Tyskland
PERI GmbH
Rudolf-Diesel-Strasse
89264 Weissenhorn
info@peri.de
www.peri.de

02 Frankrig
PERI S.A.S.
77109 Meaux Cedex
peri.sas@peri.fr
www.peri.fr

03 Schweiz
PERI AG
8472 Ohringen
info@peri.ch
www.peri.ch

04 Spanien
PERI S.A.U.
28110 Algete - Madrid
info@peri.es
www.peri.es

05 Belgien / Luxembourg
N.V. PERI S.A.
1840 Londerzeel
info@peri.be
www.peri.be

06 Holland
PERI Holding B.V.
5480 AH-Schijndel
info@peri.nl
www.peri.nl

07 U.S.A.
PERI Formwork Systems, Inc.
Elkridge, MD 21075
info@peri-usa.com
www.peri-usa.com

08 Indonesien
PT Beton Perkasa Wijaksana
Jakarta 10210
bpw@betonperkasa.com
www.peri.com

09 Italien
PERI S.p.A.
20060 Basiano
info@peri.it
www.peri.it

10 Japan
PERI Japan K.K.
Tokyo 103-0015
info@perijapan.jp
www.perijapan.jp

11 Storbritannien/Irland
PERI Ltd.
Rugby, CV23 0AN
info@peri.ltd.uk
www.peri.ltd.uk

12 Tyrkiet
PERI Kalip ve Iskeleleri Sanayi
ve Ticaret Ltd.
Esenyurt / İstanbul 34510
info@peri.com.tr
www.peri.com.tr

13 Ungarn
PERI Kft.
1181 Budapest
info@peri.hu
www.peri.hu

14 Malaysia
PERI Formwork Malaysia Sdn. Bhd.
43300 Seri Kembangan,
Selangor Darul Ehsan
info@perimalaysia.com
www.perimalaysia.com

15 Singapore
PERI ASIA Pte. Ltd
Singapore 387355
pha@periasia.com
www.periasia.com

16 Østrig
PERI Ges.mbH
3134 Nußdorf ob der Traisen
office@peri.at
www.peri.at

17 Tjekkiet
PERI spol. S r.o.
252 42 Jesenice u Prahy
info@peri.cz
www.peri.cz

18 Danmark
PERI Danmark A/S
2670 Greve
peri@peri.dk
www.peri.dk

19 Finland
PERI Suomi Ltd. Oy
05460 Hyvinkää
info@perisuomi.fi
www.perisuomi.fi

20 Norge
PERI Norge AS
3036 Drammen
info@peri.no
www.peri.no

21 Polen
PERI Polska Sp. z o.o.
05-860 Płochocin
info@peri.com.pl
www.peri.com.pl

22 Sverige
PERIform Sverige AB
30262 Halmstad
peri@periform.se
www.periform.se

23 Korea
PERI (Korea) Ltd.
Seoul 135-936
info@perikorea.com
www.perikorea.com

24 Portugal
Pericofragens Lda.
2790-326 Queijas
info@peri.pt
www.peri.pt

25 Argentina
PERI S.A.
B1625GPA Escobar – Bs. As.
info@peri.com.ar
www.peri.com.ar

26 Brasilien
PERI Formas e
Escoramentos Ltda.
Vargem Grande Paulista – SP
info@peribrasil.com.br
www.peribrasil.com.br

27 Chile
PERI Chile Ltda.
Colina, Santiago de Chile
perichile@peri.cl
www.peri.cl

28 Rumænien
PERI România SRL
077015 Baloteşti
info@peri.ro
www.peri.ro

29 Slovenien
PERI Agency
2000 Maribor
peri.slo@triera.net
www.peri.com

30 Slovakiet
PERI spol. s. r.o.
903 01 Senec
info@peri.sk
www.peri.sk

31 Australien
PERI Australia Pty. Ltd.
Glendenning NSW 2761
info@periaus.com.au
www.periaus.com.au

32 Estland
PERI AS
76406 Saku vald
Harjumaa
peri@peri.ee
www.peri.ee

33 Grækenland
PERI Hellas Solely Owned Ltd.
194 00 Koropi
info@perihellas.gr
www.perihellas.gr

34 Letland
PERI SIA
2118 Salaspils novads, Rigas rajons
info@peri-latvija.lv
www.peri-latvija.lv

35 Forenede Arabiske Emirater
PERI (L.L.C.)
Dubai U.A.E.
perillc@perime.com
www.perime.com

36 Canada
PERI Formwork Systems, Inc.
Bolton, ON – L7E 1K1
info@peri.ca
www.peri.ca

37 Libanon
PERI Representative Office
90416 – Jdeideh
lebanon@peri.de
www.peri.com

38 Litauen
PERI UAB
02300 Vilnius
info@peri.lt
www.peri.lt

39 Marokko
PERI S.A.U.
Tanger
peri25@menara.ma
www.peri.com

40 Israel
PERI Formwork
Engineering Ltd.
Rosh Ha'ayin, 48104
info@peri.co.il
www.peri.co.il

41 Bulgarien
PERI Bulgaria EOOD
1839 Sofia
peri.bulgaria@peri.bg
www.peri.bg

42 Island
Armar ehf.
220 Hafnarfjörður
armar@armar.is
www.armar.is

43 Kasakhstan
TOO PERI Kazakhstan
050000 Almaty
peri@peri.kz
www.peri.kz

44 Rusland
OOO PERI
142407, Noginsk District
moscow@peri.ru
www.peri.ru

45 Sydafrika
PERI (Pty) Ltd
7600 Stellenbosch
info@peri.co.za
www.peri.co.za

46 Ukraine
PERI Ukraina
07400 Brovary
peri@peri.ua
www.peri.ua

47 Egypten
Egypt Branch Office
11341 Nasr City /Cairo
info@peri.com.eg
www.peri.com.eg

48 Serbien
PERI – Oplate d.o.o.
22310 Šimanovci
office@peri.rs
www.peri.rs

49 Mexico
PERI Cimbras y Andamios,
S.A. de C.V.
Estado de México, Huehuetoca
info@peri.com.mx
www.peri.com.mx

50 Aserbajdsjan
PERI Repesentative Office
Baku
peribaku@peri.com.tr
www.peri.com.tr

51 Turkmenistan
PERI Kalıp ve İskeleleri
Aşgabat
ahmet.kadioglu@peri.com.tr
www.peri.com.tr

52 Hviderusland
IOOO PERI Belarus
220100 Minsk
info@peri.by
www.peri.by

53 Kroatien
PERI oplate i skele d.o.o.
10 250 Luöko-Zagreb
info@peri.com.hr
www.peri.com.hr

54 Indien
PERI (India) Pvt Ltd
Mumbai – 400064
info@peri.in
www.peri.in

55 Jordan
PERI GmbH - Jordan
11947 Amman
jordan@peri.com
www.peri.com

56 Kuwait
PERI Kuwait Company WLL
13011 Kuwait
kuwait@peri.com
www.peri.com

57 Saudi Arabien
PERI Saudi Arabia Com. Ltd.
21463 Jeddah
info@peri.com.sa
www.peri.com.sa

58 Qatar
PERI Qatar LLC
P.O.Box: 31295 - Doha
info@periqatar.com
www.periqatar.com

59 Algeriet
Sarl PERI
Kouba 16092, Alger
info@peri.com
www.peri.com

60 Albanien
PERI formwork and
scaffolding Sh.p.k.
Tirane
erti.hasanaj@peri.com.tr
www.peri.com.tr

61 Peru
PERI Peruana S.A.C.
Villa El Salvador, Lima
contacto@peri.com.pe
www.peri.com.pe

62 Panama
PERI Panama Inc.
0832-00155 Panama City
info@peri.com.pa
www.peri.com.pa

63 Angola
Pericofragens, Lda.
Luanda
renato.portugal@peri.pt
www.peri.pt

64 Nigeria
Heights Access Nigeria Ltd.
Victoria Island, Lagos
info@heightsaccessng.com
www. heightsaccessng.com

65 Oman
PERI (L.L.C.)
Muscat
perimct@perime.com
www.perime.com

66 Kolumbien
PERI S.A.S. Colombia
Chapinero Alto, Bogotá
peri.colombia@peri.com.co
www.peri.com.co

Det optimale system til alle projekter og alle krav

Vægforskalling

Søjleforskalling

Dækforskalling

Klatringssystem

Tunnelforskalling

Broforskalling

Understøtningssystemer

Armeringsstillads

Facadestillads

Industristillads

Adgangsstillads

Overdækning

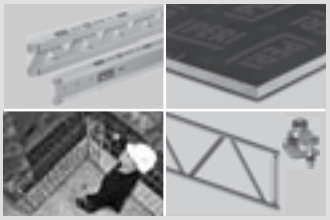

Tilbehør

Serviceydelser

DK dk 11 | 2013 1ma 793444 © PERI GmbH

PERI®

PERI Danmark A/S
Greve Main 26
2670 Greve
Tlf. +45 4345.3627
Fax +45 4345.3687
peri@peri.dk
www.peri.dk